ОДНОЭТАЖНЫЙ ДОМ

АЛЬБОМ АРХИТЕКТУРНЫХ РЕШЕНИЙ

Площадь / 85.42 м² Габариты / 12000 x 8500

Спальни / 2 Ревизия / FC70CB37

Планы, разрезы, фасады, отделка, архитектурные узлы и избранные фотовиды.

						ДОМ-FC70CB37-АР
						Одноэтажный каркасный дом
Изм.	Кол.	Лист	№ док.	Подп.	Дата	
Разраб.				Стадия: ЭП	Лист: 1	Листов: 72
Проверил						
Н. контр.				Архитектурный альбом. Обложка	ДОМ Архитектурные решения	

Формат А3

Состав альбома и общие указания

Стр.	Наименование
1	Архитектурный альбом. Обложка
2	Состав альбома и общие указания
3	План этажа
4	Разрез и узел пола
5	План размеров и привязок
6	План кровли и отметки
7	План светильников и управления
8	План розеток и монтажные привязки
9	Ведомость отделки помещений
10	План полов и ведомость объёмов
11	Ведомость окон и дверей
12	Ведомость мебели и оборудования
13	Камин, дымоход и кровельные выходы вытяжки
14	Терраса 1 и навес. План, размеры и разрез
15	Рельеф и лестница на террасу / stair-terrace-main
16	Корпусная мебель. Аксонометрии
17	Корпусная мебель. Аксонометрии
18	Корпусная мебель. Аксонометрии
19	Узел 1. Боковой откос окна. План
20	Узел 2. Подоконник окна. Разрез
21	Узел 3. Наружная стена и край пола
22	Узел 4. Кровля без свеса. Переход в фасад и водоотвод
23	Узел 5. Верхний откос окна
24	Узел 6. Оконный откос во влажной зоне
25	Узел 7. Остекление до пола. Нижнее примыкание
26	Узел 8. Коробка межкомнатной двери. План
27	Узел 9. Гидроизоляция пола и стены влажной зоны
28	Узел 10. Перегородка и наружная стена
29	Узел 11. Угол наружных стен. План
30	Узел 12. Конёк кровли. Разрез
31	Узел 13. Фронтон без свеса. Фальцевое завершение кромки
32	Узел 14. Терраса и дверной порог
33	Узел 15. Навес и фасад
34	Узел 18. Свайное основание, оголовок и опирание стены
35	Узел 19. Опирание внутренней несущей стены на перекрытие и ростверк
36	Узел 20. Нижнее примыкание перегородки к основанию пола

Стр.	Наименование
37	Узел 22. Дымоход. Кровельная проходка
38	Узел 23. Вытяжка санузла. Кровельная проходка
39	Узел 26. Кухонная вытяжка. Отдельная кровельная проходка
40	Узел 27. Вытяжка над плитой. Кожух, канал и обслуживание
41	Узел 28. Стойка навеса. Настил и опирание на основание
42	Узел 29. Кровля навеса. Опирание на стойку и кромка
43	Северный фасад
44	Южный фасад
45	Восточный фасад
46	Западный фасад
47	Ведомость электрики и групп управления
48	Ведомость электрики и групп управления
49	Ведомость электрики и групп управления
50	Ведомость электрики и групп управления
51	Рамки электрики и высоты установки
52	Рамки электрики и высоты установки
53	Рамки электрики и высоты установки
54	Рамки электрики и высоты установки
55	Рамки электрики и высоты установки
56	Рамки электрики и высоты установки
57	Спальня 1. Развёртки стен
58	Спальня 1. Развёртки стен
59	Спальня 2. Развёртки стен
60	Спальня 2. Развёртки стен
61	Коридор. Развёртки стен
62	Коридор. Развёртки стен
63	Ванная. Развёртки стен
64	Ванная. Развёртки стен
65	Прихожая. Развёртки стен
66	Прихожая. Развёртки стен
67	Гостиная. Развёртки стен
68	Гостиная. Развёртки стен
69	Гостиная. Развёртки стен
70	Кухня-столовая. Развёртки стен
71	Кухня-столовая. Развёртки стен
72	Кухня-столовая. Развёртки стен

ИЗБРАННЫЕ ВИДЫ / ПРИЛОЖЕНИЕ К PDF

73 / Экстерьер. Вид с террасы
74 / Экстерьер. Вход
75 / Интерьер. Спальня 1
76 / Интерьер. Гостиная
77 / Интерьер. Кухня-столовая

ПРИМЕЧАНИЯ

1. Пользоваться составом альбома и адресными ссылками на узлы. Размеры относятся к геометрии модели.
2. Альбом задаёт архитектуру, отделку и размещение оборудования. Решения, зависящие от участка и изделий, уточняются отдельно.

						ДОМ-FC70CB37-AP	
						Одноэтажный каркасный дом	
Изм.	Кол.	Лист	№ док.	Подп.	Дата		
Разраб.						Стадия: ЭП	Лист: 2 / Листов: 72
Проверил							
Н. контр.						Состав альбома и общие указания	ДОМ. Архитектурные решения

Формат A2

План этажа

М 1:50

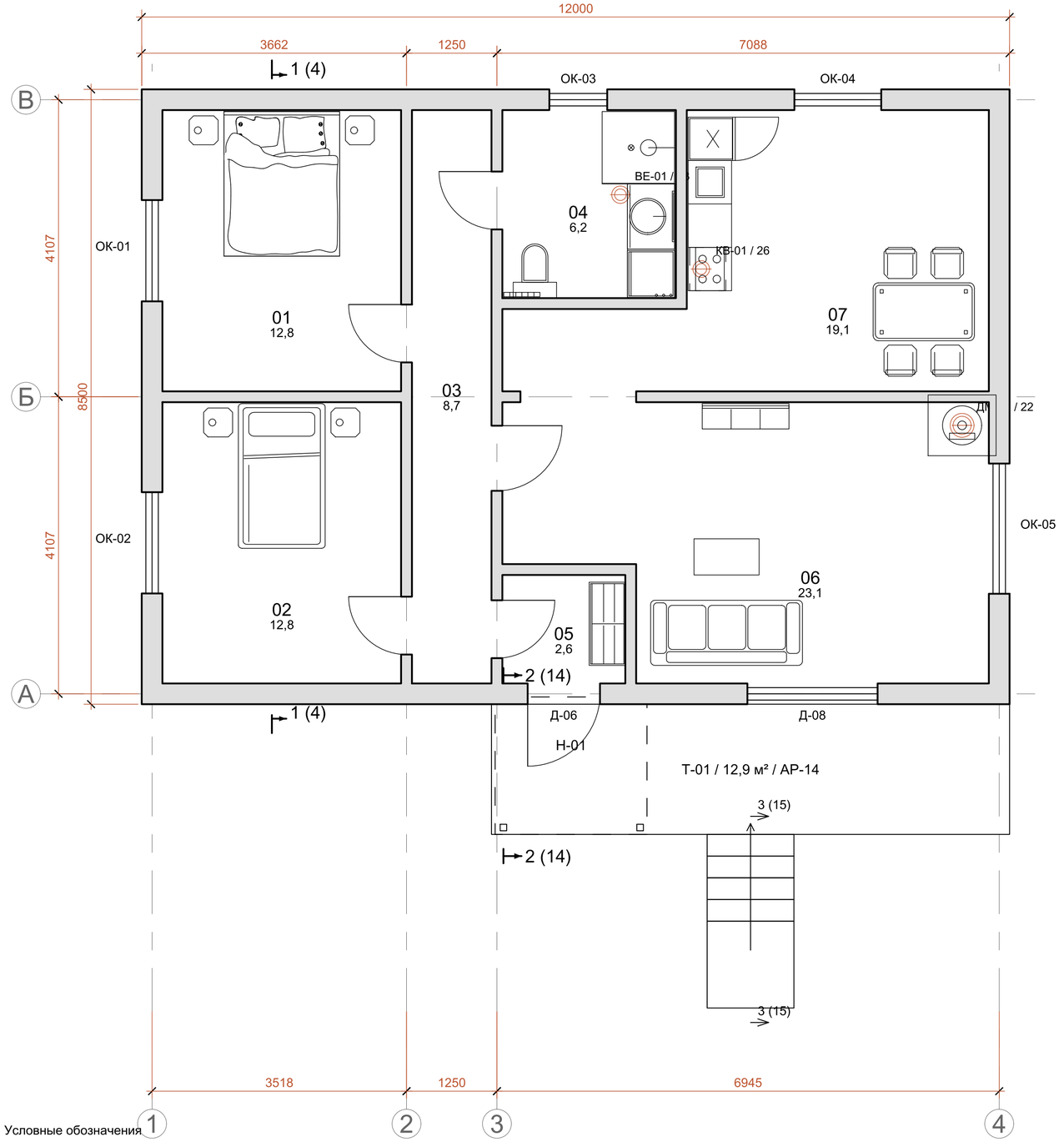

Условные обозначения

Стена в сечении

Экспликация помещений

01	Спальня 1	12,8
02	Спальня 2	12,8
03	Коридор	8,7
04	Ванная	6,2
05	Прихожая	2,6
06	Гостиная	23,1
07	Кухня-столовая	19,1

Примечания

1. Площади - м². Размеры - мм.
2. Стены и проёмы - по модели дома.
3. Разрез 1-1 - лист 4.

Изм.	Кол.	Лист	№ док.	Подп.	Дата	ДОМ-FC70CB37-АР		
						Одноэтажный каркасный дом		
Разраб.						Стадия: ЭП	Лист: 3	Листов: 72
Проверил								
Н. контр.						План этажа Экспликация помещений	ДОМ Пробный комплект	

Формат А2

Разрез 1-1 М 1:50

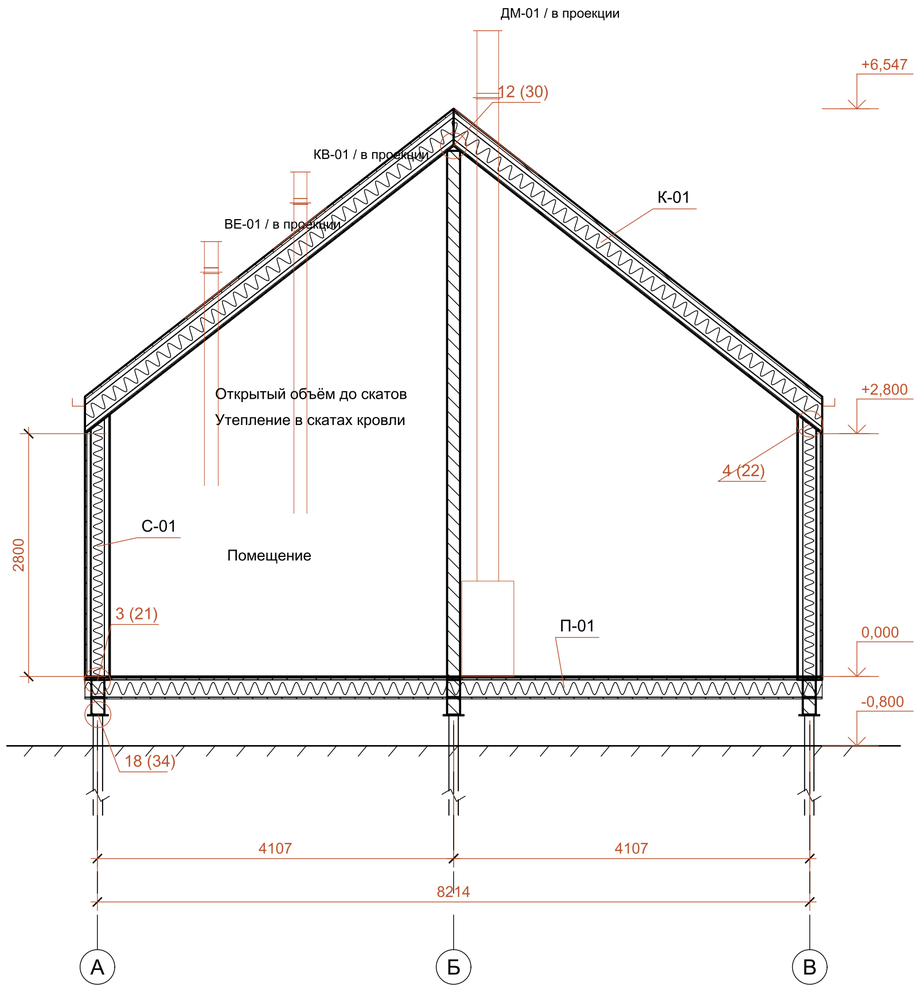

Уровень земли

Свайное основание показано с разрывами; низ свай не назначен.

ПРИМЕЧАНИЯ К РАЗРЕЗУ

1. За 0,000 принят уровень чистого пола. Высотные отметки - в метрах; размеры - в мм.
2. Штриховки и составы относятся к пересечённым материалам; полости не заштрихованы.
3. Стена опирается через край перекрытия и обвязку на оголовок сваи. Узлы 3 и 18.
4. Обрывы свай показывают продолжение. Заглубление, сечения и крепёж здесь не назначены.
5. Кровля и внутренняя отделка следуют скатам. Узлы 4 и 12 - по текущему профилю кромки.

УЗЛЫ ПРИМЫКАНИЙ

3 (21) / Стена и пол

4 (22) / Стена и кровля

12 (30) / Конёк

18 (34) / Фундамент и опирание стены

МАТЕРИАЛЫ В СЕЧЕНИИ

Дерево / доски

Плитный материал

Теплоизоляция

К-01 / КРОВЛЯ / СНАРУЖИ ВНУТРЬ

1. Панель Кликфальц - 0.5 мм
2. Разделительный подкладочный слой - 2 мм
3. Сплошной дощатый настил - 25 мм
4. Вентилируемый канал по контррейке - 50 мм
5. Подкровельная мембрана
6. Теплоизоляция в архитектурной зоне стропил - 200 мм
7. Пароизоляция скатов с проклейкой примыканий
8. Монтажная полость по скату - 40 мм
9. Внутренняя деревянная поверхность по скатам - 19 мм

С-01 / СТЕНА / СНАРУЖИ ВНУТРЬ

1. Фальцевая металлическая облицовка - 0.8 мм
2. Сплошное основание фасадной облицовки - 21.2 мм
3. Вентилируемый зазор - 40 мм
4. Ветро-влагозащитная мембрана
5. Плитная обшивка - 12 мм
6. Зона каркаса с теплоизоляцией - 150 мм
7. Пароизоляция с проклейкой стыков
8. Монтажная полость - 50 мм
9. ГКЛ - 12.5 мм

П-01 / ПОЛ / СВЕРХУ ВНИЗ

1. Паркетная доска - 14 мм
2. Подложка - 3 мм
3. ОСП-3 - 22 мм
4. Пароизоляция
5. Утепление между лагами - 200 мм
6. Ветрозащитная мембрана
7. Нижняя подшивка - 20 мм

							ДОМ-FC70CB37-АР
							Одноэтажный каркасный дом
Изм.	Кол.	Лист	№ док.	Подп.	Дата		
Разраб.						Стадия: ЭП	Лист: 4 / Листов: 72
Проверил							
Н. контр.						Разрез. Узел 1. Архитектурные примыкания	ДОМ. Пробный комплект

Формат А2

План размеров и привязок

М 1:100

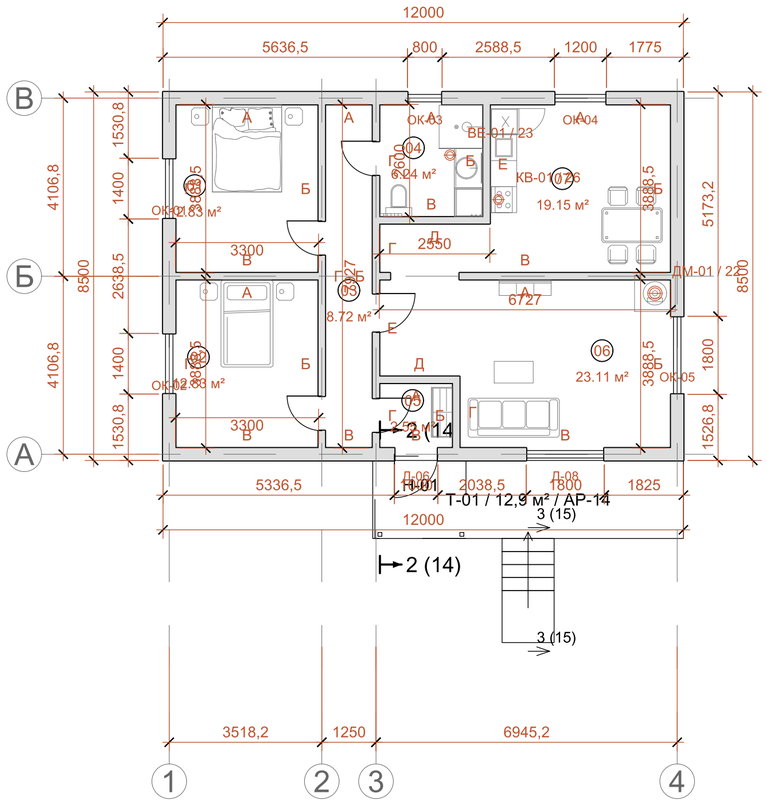

УСЛОВНЫЕ ОБОЗНАЧЕНИЯ

Стена в сечении / серая заливка

Мебель / оборудование

01-А / помещение и вид стены

ДМ / дымоход камина

ВЕ / кровельная вытяжка санузла

КВ / отдельная кухонная вытяжка

АР-13 / схема каналов и ведомость выходов

СВЯЗАННЫЕ ЛИСТЫ

АР-47 / Ведомость устройств

АР-51 / Лицевые рамки

АР-11 / Ведомость проёмов

Развёртки: номер помещения + буква стены. Проёмы: АР-11. Узлы 1-4: АР-19

ПРИМЕЧАНИЯ

1. Размеры в мм; высотные отметки в м от чистого пола 0,000.
2. Номер помещения и буква стены адресуют развёртку. Марки и размеры проёмов: АР-11.

						ДОМ-FC70CB37-АР	
						Одноэтажный каркасный дом	
Изм.	Кол.	Лист	№ док.	Подп.	Дата		
Разраб.						Стадия: ЭП	Лист: 5 / Листов: 72
Проверил							
Н. контр.						План размеров и привязок	ДОМ Архитектурные решения

Формат А2

План кровли и отметки

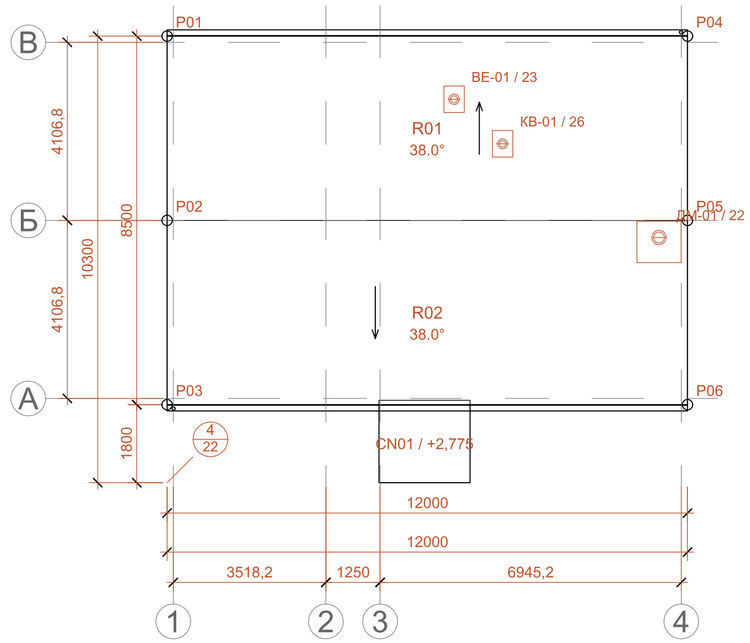

УСЛОВНЫЕ ОБОЗНАЧЕНИЯ

Контур кровли

Контур стен ниже / ендова

Стрелка / вниз по скату

R01 / марка ската

ДМ / дымоход камина

ВЕ / кровельная вытяжка санузла

КВ / отдельная кухонная вытяжка

АР-13 / схема каналов и ведомость выходов

СВЯЗАННЫЕ ЛИСТЫ

АР-47 / Ведомость устройств

АР-51 / Лицевые рамки

АР-11 / Ведомость проёмов

Точка	X	Y	Верх кровли
P01	0	0	+3,227
P02	0	4250	+6,547
P03	0	8500	+3,227
P04	12000	0	+3,227
P05	12000	4250	+6,547
P06	12000	8500	+3,227

Пунктирный контур: стены ниже; пунктир внутри: ендова. Отметки даны по ВЕРХУ кровли. Максимальная отметка: +6,547

ПРИМЕЧАНИЯ

1. Стрелки показывают направление вниз по скатам; R-марки обозначают поверхности кровли.
2. Контур, свесы и сопряжения соответствуют модели. Примыкания смотреть по указанным узлам.
3. Свес кровли 0 мм. Фальцевые кромки карниза и фронтона: узлы 4 и 13. Наружные желоба и водостоки вне теплового контура; скрытый желоб не предусмотрен.

Изм.	Кол.	Лист	№ док.	Подп.	Дата	ДОМ-FC70CB37-AP		
						Одноэтажный каркасный дом		
Разраб.						Стадия: ЭП	Лист: 6	Листов: 72
Проверил						План кровли и отметки	ДОМ Архитектурные решения	
Н. контр.								

Формат А2

План светильников и управления

М 1:100

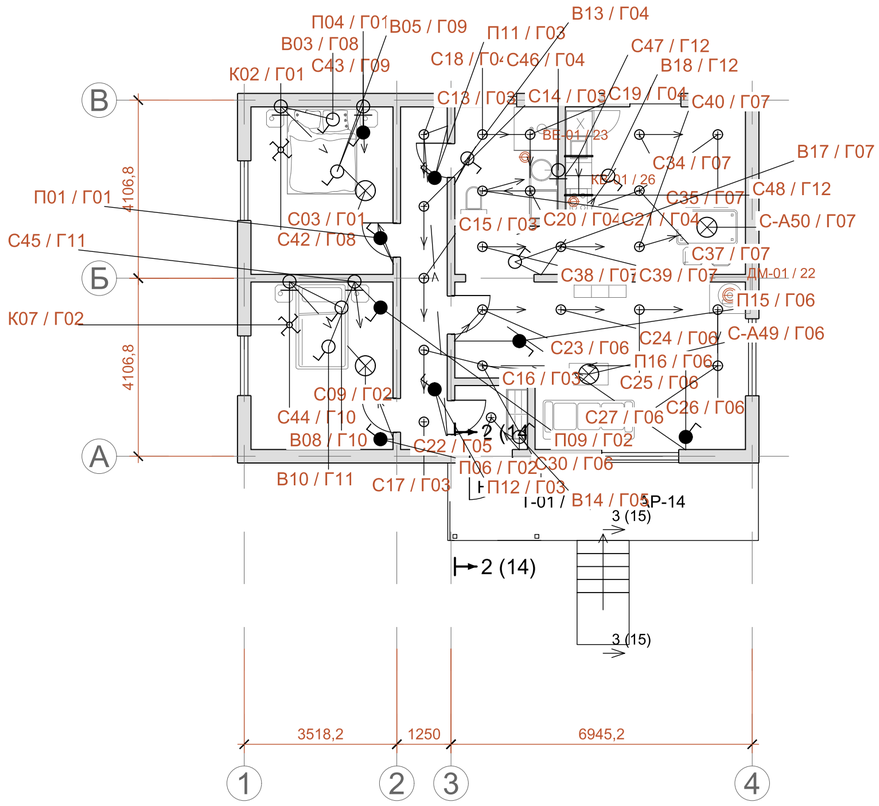

УСЛОВНЫЕ ОБОЗНАЧЕНИЯ

- Выключатель, 1 клавиша
- Переключатель проходной
- Переключатель перекрёстный
- Линейная подсветка
- Подвес / люстра
- Настенное бра
- Накладной спот
- Связь / порядок управления

Г01 / марка группы

СВЯЗАННЫЕ ЛИСТЫ

АР-47 / Ведомость устройств

АР-51 / Лицевые рамки

АР-11 / Ведомость проёмов

ПРИМЕЧАНИЯ

1. Пунктирные стрелки показывают последовательность управления, не трассу скрытой проводки. Подписи обозначают группы.
2. Высота выключателя - до центра рамки. Состав устройств и групп: АР-47.

							ДОМ-FC70CB37-АР
							Одноэтажный каркасный дом
Изм.	Кол.	Лист	№ док.	Подп.	Дата		
Разраб.						Стадия: ЭП	Лист: 7 / Листов: 72
Проверил							
Н. контр.						План светильников и управления	ДОМ Архитектурные решения

Формат А2

План розеток и монтажные привязки

М 1:100

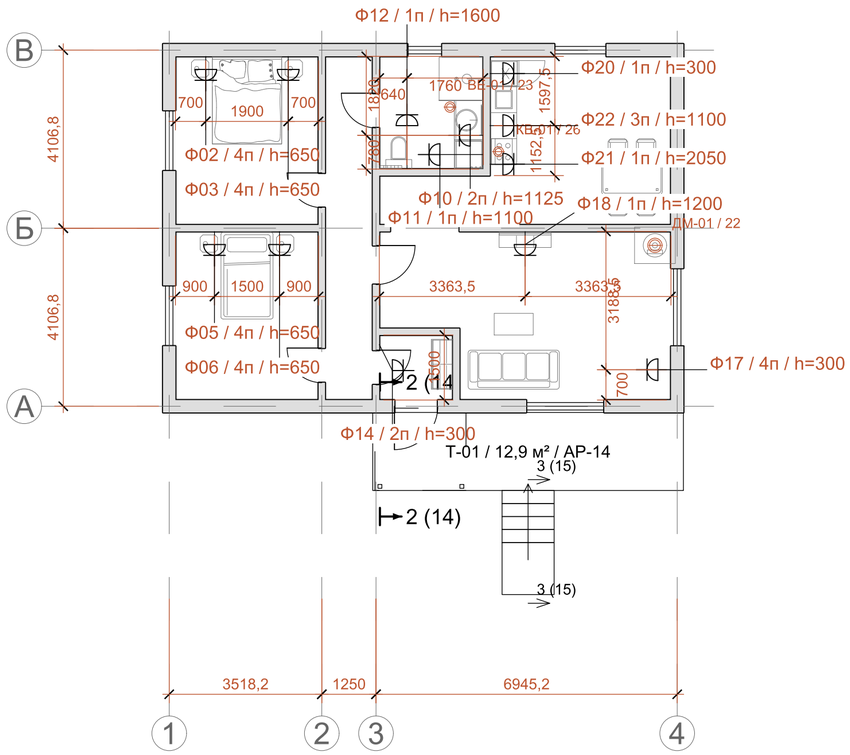

УСЛОВНЫЕ ОБОЗНАЧЕНИЯ

Розеточная рамка, один знак на рамку

Ф01 / 3п / h=450

Марка рамки / число постов / высота центра. Лицевые виды рамок: АР-51

СВЯЗАННЫЕ ЛИСТЫ

АР-47 / Ведомость устройств

АР-51 / Лицевые рамки

АР-11 / Ведомость проёмов

ПРИМЕЧАНИЯ

1. Один знак обозначает одну рамку; выноска связывает знак с точкой установки. У марки указаны число постов и высота центра.
2. Привязки даны от отделанного угла до центра рамки. Лицевые виды рамок: АР-51.

						ДОМ-FC70CB37-АР
						Одноэтажный каркасный дом
Изм.	Кол.	Лист	№ док.	Подп.	Дата	
Разраб.				Стадия: ЭП	Лист: 8	Листов: 72
Проверил						
Н. контр.				План розеток и монтажные привязки	ДОМ Архитектурные решения	

Формат А2

Ведомость отделки помещений

Пом.	Наименование	Пол	Площадь пола	W01 / площадь	W02 / площадь	Потолок	Развёртки
01	Спальня 1	F01	12.83 м²	61.53 м²	0.00 м²	C02	АР-57
02	Спальня 2	F01	12.83 м²	61.53 м²	0.00 м²	C02	АР-59
03	Коридор	F01	8.72 м²	45.98 м²	0.00 м²	C02	АР-61
04	Ванная	F02	6.24 м²	18.40 м²	19.76 м²	C02	АР-63
05	Прихожая	F02	2.55 м²	19.22 м²	0.00 м²	C02	АР-65
06	Гостиная	F01	23.11 м²	85.66 м²	0.00 м²	C02	АР-67
07	Кухня-столовая	F01	19.15 м²	97.37 м²	0.00 м²	C02	АР-70

F01 / Паркетная доска, натуральный дуб

F02 / Матовый керамогранит влажных помещений, 10 мм

W01 / Матовая интерьерная краска по подготовленной листовой обшивке

W02 / Керамогранит влажной зоны, до 2200 мм

C02 / Натуральная древесина по скатам кровли

W01: подготовленная листовая обшивка, армирование и шпаклевание стыков, грунт и совместимая краска. Углы и примыкания к скатам выполнять по системе обшивки, сохраняя разделительные и подвижные стыки. Отделку выполнять после стабилизации древесины и микроклимата.

ПРИМЕЧАНИЯ

1. Из площади стен вычтены проёмы. W02 - отделка влажной зоны до заданной высоты, выше продолжается W01.
2. Коды покрытий повторены на развёртках. Материалы и цвета приведены в ключе отделки.

						ДОМ-FC70CB37-АР
						Одноэтажный каркасный дом
Изм.	Кол.	Лист	№ док.	Подп.	Дата	
Разраб.						Стадия: ЭП; Лист: 9; Листов: 72
Проверил						
Н. контр.						Ведомость отделки помещений
						ДОМ Архитектурные решения

Формат А2

План полов и ведомость объёмов

М 1:100

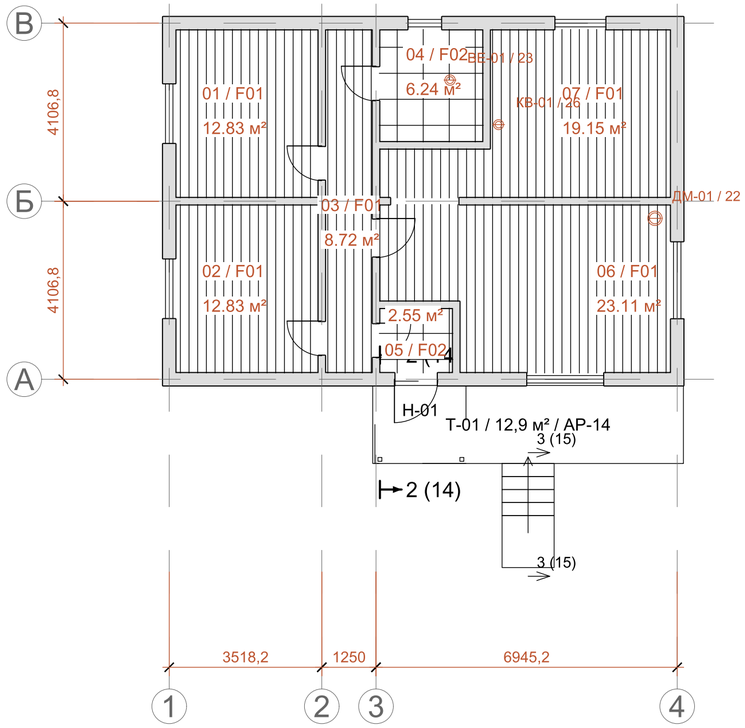

ВЕДОМОСТЬ ОБЪЁМОВ ПОЛОВ

Пом.	Тип	Площадь / м²	Объём / м³
01	F01	12.83 м²	0,180
02	F01	12.83 м²	0,180
03	F01	8.72 м²	0,122
04	F02	6.24 м²	0,062
05	F02	2.55 м²	0,025
06	F01	23.11 м²	0,323
07	F01	19.15 м²	0,268

ИТОГО ПО ТИПАМ ПОКРЫТИЙ

F01 / 76.63 м² / 1,073 м³

Паркетная доска, натуральный дуб

F02 / 8.79 м² / 0,088 м³

Матовый керамогранит влажных помещений, 10 мм

ВСЕГО ПОЛОВ / 85.42 м²

F01 / толщина покрытия: 14 мм

F02 / толщина покрытия: 10 мм

F01 / зона покрытия

F02 / зона покрытия

ПРИМЕЧАНИЯ

1. Площади полов - внутри отделанных контуров помещений. Итоги без запаса и коэффициентов закупки.
2. Объём покрытия указан только при заданной толщине в библиотеке; прочерк означает, что изделие ещё не выбрано.

						ДОМ-FC70CB37-AP
						Одноэтажный каркасный дом
Изм.	Кол.	Лист	№ док.	Подп.	Дата	
Разраб.						Стадия: ЭП; Лист: 10; Листов: 72
Проверил						
Н. контр.						План полов и ведомость объёмов
						ДОМ Архитектурные решения

Формат А2

Ведомость окон и дверей

Марка	Тип	Пом.	Проём Ш х В	Низ	Верх	От начала стены	Стена
ОК-03	Окно	04	800 x 700	+1,400	+2,100	5636,5	Наружная
ОК-04	Окно	07	1200 x 1000	+1,200	+2,200	9025	Наружная
Д-06	Дверь	05	1000 x 2200	0,000	+2,200	5336,5	Наружная
Д-08	Дверь	06	1800 x 2300	0,000	+2,300	8375	Наружная
ОК-01	Окно	01	1400 x 1500	+0,800	+2,300	1244,2	Наружная
ОК-02	Окно	02	1400 x 1500	+0,800	+2,300	5282,8	Наружная
ОК-05	Окно	06	1800 x 2100	+0,200	+2,300	4886,7	Наружная
Д-01	Дверь	01	800 x 2100	0,000	+2,100	2688,5	Перегородка
Д-02	Дверь	02	800 x 2100	0,000	+2,100	6727	Перегородка
Д-03	Дверь	04	800 x 2100	0,000	+2,100	850	Перегородка
Д-04	Дверь	06	900 x 2100	0,000	+2,100	4363,5	Перегородка
Д-05	Дверь	05	800 x 2100	0,000	+2,100	6777	Перегородка
Д-07	Дверь	07	1600 x 2100	0,000	+2,100	325	Перегородка

Размеры относятся к архитектурному проёму. Полотно, коробка, монтажный шов и изделие - по согласованной системе.
Узлы: АР-19

ПРИМЕЧАНИЯ

1. Размеры относятся к архитектурным проёмам, а не к заводской коробке или полотну.
2. Отметки низа и верха - от чистого пола. Для каждого случая учесть откос, верх, подоконник и порог.

						ДОМ-FC70CB37-АР
						Одноэтажный каркасный дом
Изм.	Кол.	Лист	№ док.	Подп.	Дата	
Разраб.						Стадия: ЭП; Лист: 11; Листов: 72
Проверил						
Н. контр.						Ведомость окон и дверей
						ДОМ Архитектурные решения

Формат А3

Ведомость мебели и оборудования

Марка	Пом.	Предмет	Габарит в плане Ш х Г	Кол.	Развёртки
М01	01	Кровать	1600 x 2000	1	АР-57
М02	02	Кровать	1200 x 2000	1	АР-59
М03	05	Шкаф / штанга и одежда	500 x 1150	1	АР-65
М04	06	Диван	2100 x 900	1	АР-67
М05	07	Кухонный фронт	600 x 1800	1	АР-70
М06	07	Стол	1400 x 800	1	АР-70
М07	04	Душевая	1000 x 1000	1	АР-63
М08	04	Унитаз навесной / короб инсталляции	600 x 750	1	АР-63
М09	04	Раковина	650 x 900	1	АР-63
М10	04	Стиральная машина	650 x 650	1	АР-63
М11	04	Зеркало с подсветкой	30 x 700	1	АР-63
М12	04	Электрополотенцесушитель	500 x 60	1	АР-63
М13	04	Крючки	300 x 40	1	АР-63
М14	07	Холодильник / морозильник	650 x 600	1	АР-70
М15	06	ТВ у стены / медиатумба	1200 x 350	1	АР-67
М16	06	Камин	700 x 600	1	АР-67
М17	07	Стул	450 x 430	1	АР-70
М18	07	Стул	450 x 430	1	АР-70
М19	07	Стул	450 x 430	1	АР-70
М20	07	Стул	450 x 430	1	АР-70
М21	06	Журнальный стол	900 x 500	1	АР-67
М22	01	Прикроватная тумба	400 x 400	1	АР-57
М23	01	Прикроватная тумба	400 x 400	1	АР-57
М24	02	Прикроватная тумба	400 x 400	1	АР-59
М25	02	Прикроватная тумба	400 x 400	1	АР-59

ПРИМЕЧАНИЯ

1. Габариты мебели резервируют место. Выбранные изделия должны сохранять проходы на плане.
2. М-марки связывают один предмет на плане, развёртках и в ведомости оборудования.

						ДОМ-FC70CB37-AP
						Одноэтажный каркасный дом
Изм.	Кол.	Лист	№ док.	Подп.	Дата	
Разраб.						Стадия: ЭП; Лист: 12; Листов: 72
Проверил						
Н. контр.						Ведомость мебели и оборудования
						ДОМ Архитектурные решения

Формат А3

ДЫМОХОД / ОТДЕЛЬНЫЕ ВЫТЯЖКИ САНУЗЛОВ И КУХНИ

Марка	Пом.	Система	X	Y	Кровля	Верх*	Узел
ДМ-01	06	Дымоход	11343,5	4645	+6,239	+7,447	22 / АР-37
ВЕ-01	04	Вытяжка санузла	6618,5	1456,5	+4,365	+5,015	23 / АР-38
КВ-01	07	Кухонная вытяжка	7736,5	2484	+5,168	+5,818	26 / АР-39

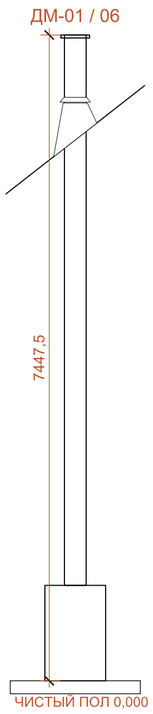

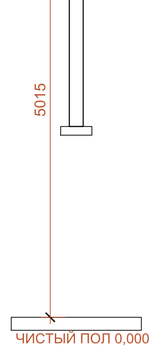

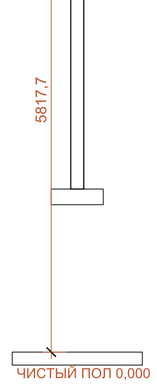

*Архитектурные отметки оголовков. Изделие, диаметр дымохода, отступки, опорный и противопожарный узлы - по выбранной системе производителя. Вытяжка и дымоход независимы.

ПРИМЕЧАНИЯ

1. ДМ, ВЕ и КВ — отдельные каналы дымохода, санузла и кухонной вытяжки. Координаты согласованы с кровлей и фасадами.
2. Размеры резервируют архитектурное место и не назначают противопожарные отступки. Монтаж - по инструкции выбранных камина и дымохода.

						ДОМ-FC70CB37-АР
						Одноэтажный каркасный дом
Изм.	Кол.	Лист	№ док.	Подп.	Дата	
Разраб.						Стадия: ЭП; Лист: 13; Листов: 72
Проверил						
Н. контр.						Камин, дымоход и кровельные выходы вытяжки
						ДОМ Архитектурные решения

Терраса 1 и навес. План, размеры и разрез

ПЛАН / М 1:50

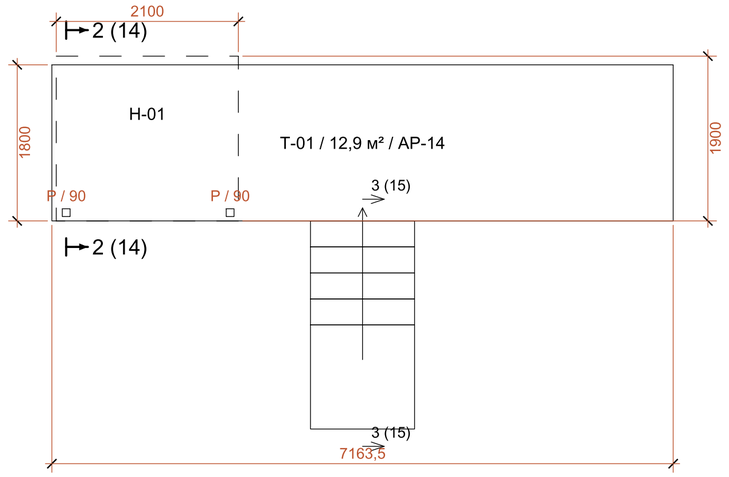

Марка	Элемент	Размер	Площадь
Т-01	Настил	7163,5 x 1800	12.89 м²
Н-01	Навес	2100 x 1900	3.99 м²

КООРДИНАТЫ МОДЕЛИ

X: 4836,5

Y: 8500

Верх настила: 0,000

Толщина модели настила: 65

ГАБАРИТЫ НАВЕСА

Верх: +2,775

Низ: +2,595

Кровельная зона: 180

Габарит стоек: 90 x 90

Стоек: 2

Пунктир: контур навеса сверху. Квадраты: стойки, совпадающие с 3D-моделью.

РАЗРЕЗ 2-2 / М 1:25

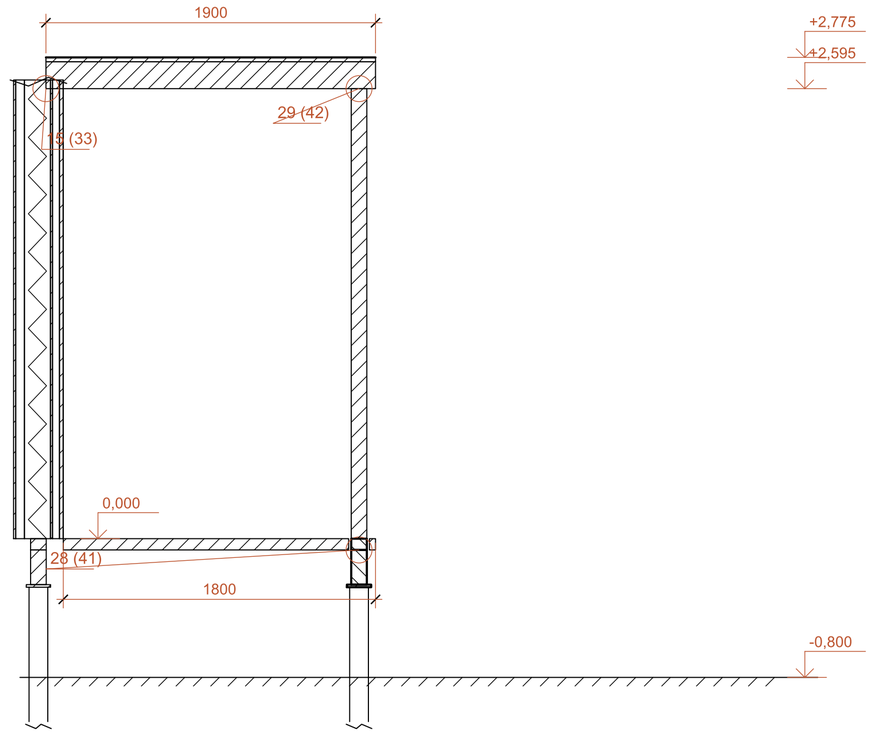

Штриховка: древесина / плиты в сечении. Опирание - по выбранному типу основания. Обрыв показывает продолжение; заглубление, несущие сечения и крепёж не назначены.

ПРИМЕЧАНИЯ

1. Размеры, площади настила и габариты навеса соответствуют выбранному уличному модулю.
2. Стойки и толщина настила показаны габаритами модели. Опоры, крепёж и посадка на участке уточняются отдельно.

						ДОМ-FC70CB37-АР
						Одноэтажный каркасный дом
Изм.	Кол.	Лист	№ док.	Подп.	Дата	
Разраб.						Стадия: ЭП; Лист: 14; Листов: 72
Проверил						
Н. контр.						Терраса 1 и навес. План, размеры и разрез
						ДОМ Архитектурные решения

Формат А2

Рельеф и лестница на террасу / stair-terrace-main

ПЛАН / М 1:50

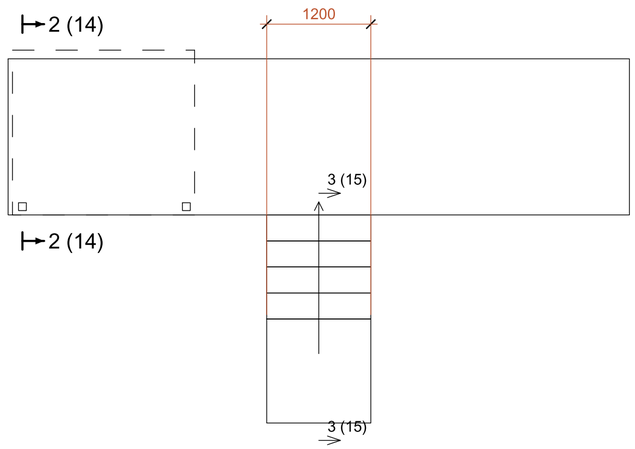

ЛЕСТНИЦА / stair-terrace-main

Подъёмов: 5

Подступенок: 160

Проступь: 300

Ширина: 1200

Нижняя площадка: 1200

Отметка площадки: -0,800

ЗЕМЛЯ / УГЛЫ ДОМА

NW: -0,800

NE: -0,800

SW: -0,800

SE: -0,800

Условный рельеф. До привязки дома введите отметки по топосъёмке.

РАЗРЕЗ 3-3 / М 1:25

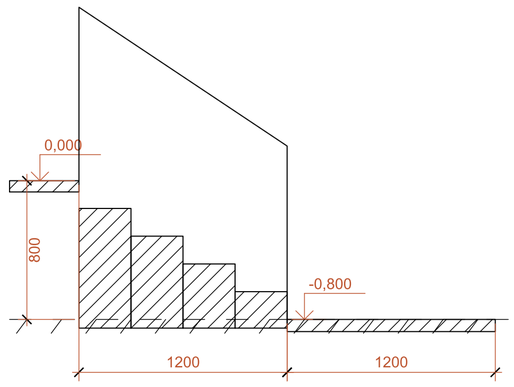

Пол и терраса = 0. Земля построена по четырём угловым отметкам. Ступени и площадка совпадают с 3D. Основания, ограждения, водоотвод и земляные работы уточняются при привязке к участку.

ПРИМЕЧАНИЯ

1. Размеры в мм; высотные отметки в м от чистого пола 0,000.
2. Номер помещения и буква стены адресуют развёртку. Марки и размеры проёмов: АР-11.

						ДОМ-FC70CB37-AP
Изм.	Кол.	Лист	№ док.	Подп.	Дата	Одноэтажный каркасный дом
Разраб.						Стадия: ЭП; Лист: 15; Листов: 72
Проверил						
Н. контр.						Рельеф и лестница на террасу / stair-terrace-main
						ДОМ Архитектурные решения

Формат А2

Корпусная мебель. Аксонометрии

М03 / 05 / Шкаф

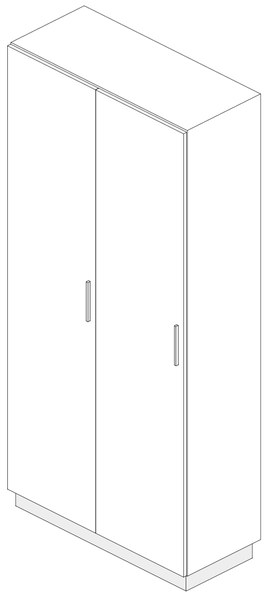

АКСОНОМЕТРИЯ / М 1:20

Габариты: 1150 x 514 x 2134

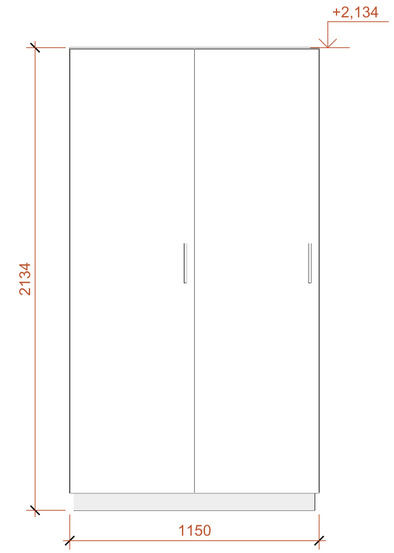

ФАСАД / М 1:20

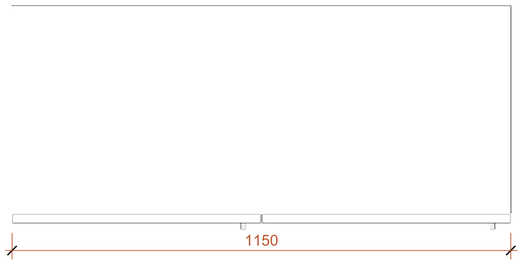

ПЛАН / М 1:10

ПРИМЕЧАНИЯ

1. М-марки соответствуют плану и ведомости мебели. Размеры задают габарит модели.
2. Ящики, деление фасадов и ручки задают замысел; вырезы техники и изготовление уточнить у мебельщика.

						ДОМ-FC70CB37-АР
						Одноэтажный каркасный дом
Изм.	Кол.	Лист	№ док.	Подп.	Дата	
Разраб.						Стадия: ЭП; Лист: 16; Листов: 72
Проверил						
Н. контр.						Корпусная мебель. Аксонометрии
						ДОМ Архитектурные решения

Формат А2

M05 / 07 / Кухонный фронт

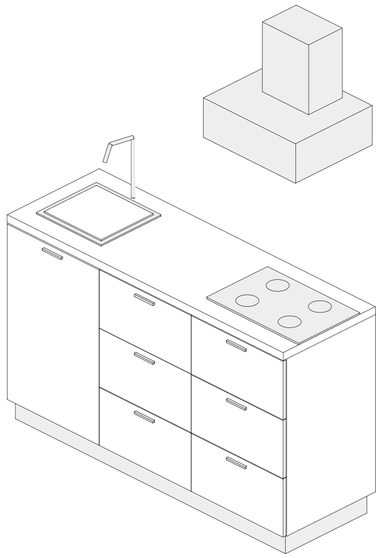

АКСОНОМЕТРИЯ / М 1:20

Габариты: 1800 x 610 x 2200

Свободный рабочий блок: 600

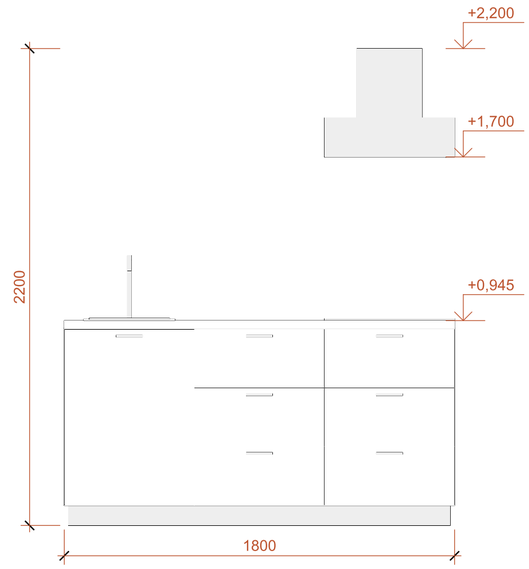

ФАСАД / М 1:20

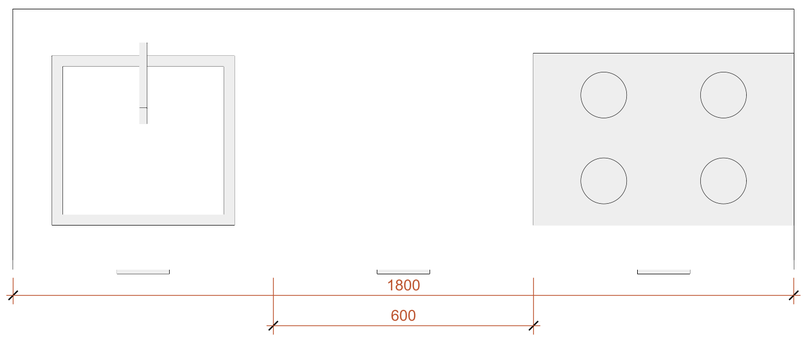

ПЛАН / М 1:10

ПРИМЕЧАНИЯ

1. М-марки соответствуют плану и ведомости мебели. Размеры задают габарит модели.
2. Ящики, деление фасадов и ручки задают замысел; вырезы техники и изготовление уточнить у мебельщика.

						ДОМ-FC70CB37-АР
						Одноэтажный каркасный дом
Изм.	Кол.	Лист	№ док.	Подп.	Дата	
Разраб.						Стадия: ЭП; Лист: 17; Листов: 72
Проверил						
Н. контр.						Корпусная мебель. Аксонометрии
						ДОМ. Архитектурные решения

Формат А2

Корпусная мебель. Аксонометрии

М09 / 04 / Тумба / постирочная

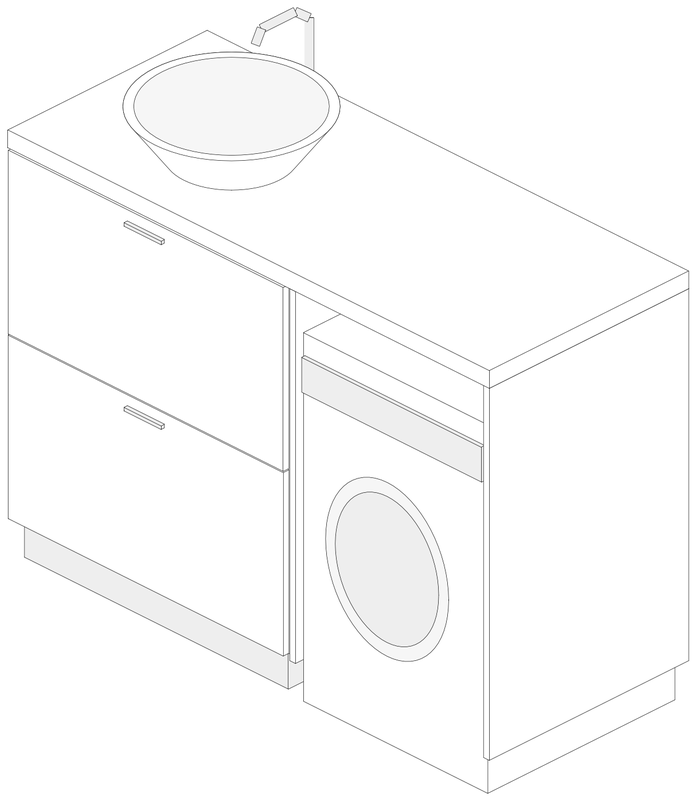

АКСОНОМЕТРИЯ / М 1:10

Габариты: 1570 х 660 х 1250

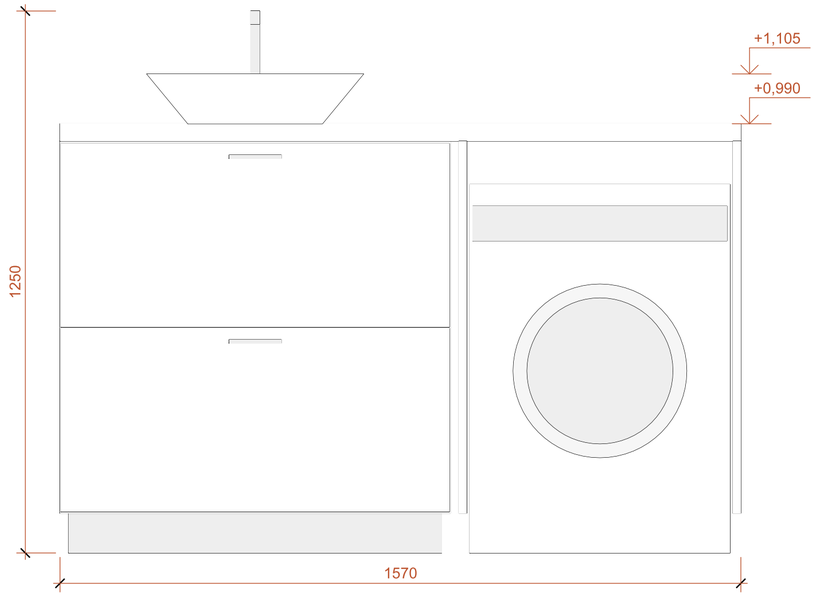

ФАСАД / М 1:10

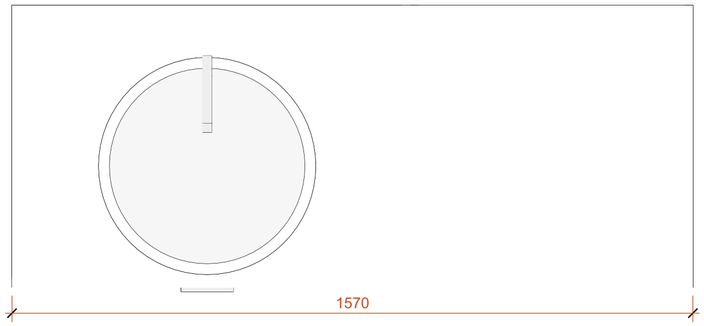

ПЛАН / М 1:10

ПРИМЕЧАНИЯ

1. М-марки соответствуют плану и ведомости мебели. Размеры задают габарит модели.
2. Ящики, деление фасадов и ручки задают замысел; вырезы техники и изготовление уточнить у мебельщика.

						ДОМ-FC70CB37-АР
						Одноэтажный каркасный дом
Изм.	Кол.	Лист	№ док.	Подп.	Дата	
Разраб.						Стадия: ЭП; Лист: 18; Листов: 72
Проверил						
Н. контр.						Корпусная мебель. Аксонометрии
						ДОМ. Архитектурные решения

Формат А2

Узел 1. Боковой откос окна. План

1
19

Боковой откос окна. План

М 1:5

Принципы примыканий: Soudal / SWS; Проект владельца / оконные узлы; Изоспан / каркасные стены

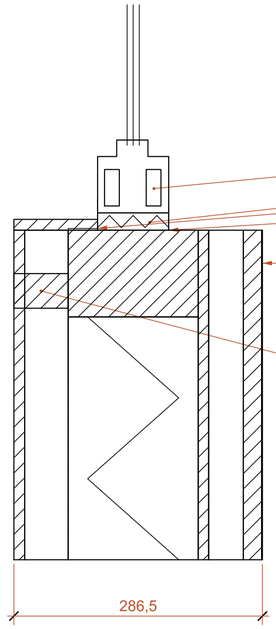

ЭЛЕМЕНТЫ ПРИМЫКАНИЯ

10 Оконная рама / профиль по выбранному изделию

11 Монтажный шов с утеплением; опорные колодки под рамой

12 Внутренняя герметичная лента от рамы к пароизоляции стены

13 Наружная паропроницаемая лента с нахлёстом на ветрозащиту

СТЕНА / СНАРУЖИ ВНУТРЬ

01 Фальцевая металлическая облицовка / 0.8 мм

02 Сплошное основание фасадной облицовки / 21.2 мм

03 Вентилируемый зазор / 40 мм

04 Ветро-влагозащитная мембрана

05 Плитная обшивка / 12 мм

06 Зона каркаса с теплоизоляцией / 150 мм

07 Пароизоляция с проклейкой стыков

08 Монтажная полость / 50 мм

09 ГКЛ / 12.5 мм

ЭЛЕМЕНТЫ ПРИМЫКАНИЯ

14 Закладная откоса и внутренняя отделка; герметичный стык у рамы

Архитектурная адаптация / профили изделий и схема креплений - по выбранной системе.

ПРИМЕЧАНИЯ

1. Номера на полках выносок соответствуют слоям по порядку. Штриховка обозначает материал в сечении.
2. Примыкания построены по слоям библиотеки. Изделия, крепёж и несущие сечения назначаются при дальнейшей разработке.
3. Свес кровли 0 мм. Фальцевые кромки карниза и фронтона: узлы 4 и 13. Наружные желоба и водостоки вне теплового контура; скрытый желоб не предусмотрен.

						ДОМ-FC70CB37-AP
						Одноэтажный каркасный дом
Изм.	Кол.	Лист	№ док.	Подп.	Дата	
Разраб.				Стадия: ЭП	Лист: 19	Листов: 72
Проверил						
Н. контр.				Узел 1. Боковой откос окна. План	ДОМ Архитектурные решения	

Формат А2

Узел 2. Подоконник окна. Разрез

2
20

Подоконник окна. Разрез

М 1:5

Принципы примыканий: Soudal / SWS; Проект владельца / оконные узлы

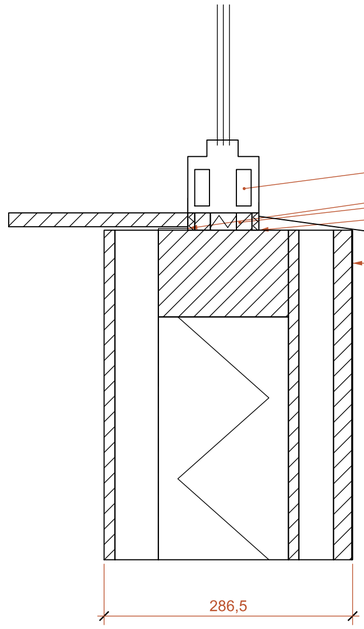

ЭЛЕМЕНТЫ ПРИМЫКАНИЯ

10 Оконная рама / профиль по выбранному изделию
11 Внутренняя герметичная лента от рамы к пароизоляции стены
12 Монтажный шов с утеплением; опорные колодки под рамой
13 Наружная паропроницаемая лента с нахлёстом на ветрозащиту
14 Подоконный отлив с задним и торцевыми бортиками; слив наружу

СТЕНА / СНАРУЖИ ВНУТРЬ

01 Фальцевая металлическая облицовка / 0.8 мм
02 Сплошное основание фасадной облицовки / 21.2 мм
03 Вентилируемый зазор / 40 мм
04 Ветро-влагозащитная мембрана
05 Плитная обшивка / 12 мм
06 Зона каркаса с теплоизоляцией / 150 мм
07 Пароизоляция с проклейкой стыков
08 Монтажная полость / 50 мм
09 ГКЛ / 12.5 мм

Архитектурная адаптация / профили изделий и схема креплений - по выбранной системе.

ПРИМЕЧАНИЯ

1. Номера на полках выносок соответствуют слоям по порядку. Штриховка обозначает материал в сечении.
2. Примыкания построены по слоям библиотеки. Изделия, крепёж и несущие сечения назначаются при дальнейшей разработке.
3. Свес кровли 0 мм. Фальцевые кромки карниза и фронтона: узлы 4 и 13. Наружные желоба и водостоки вне теплового контура; скрытый желоб не предусмотрен.

						ДОМ-FC70CB37-AP
						Одноэтажный каркасный дом
Изм.	Кол.	Лист	№ док.	Подп.	Дата	
Разраб.						Стадия: ЭП; Лист: 20; Листов: 72
Проверил						
Н. контр.						Узел 2. Подоконник окна. Разрез
						ДОМ Архитектурные решения

Формат А2

Узел 3. Наружная стена и край пола

3
21

Наружная стена и край пола

М 1:5

Принципы примыканий: ТЕХНОНИКОЛЬ / каркасные дома, СТО 72746455-4.7.4-2025; Изоспан / цокольное перекрытие; Изоспан / каркасные стены

ПОЛ / СВЕРХУ ВНИЗ

10 Паркетная доска / 14 мм
11 Подложка / 3 мм
12 ОСП-3 / 22 мм
13 Пароизоляция
14 Утепление между лагами / 200 мм
15 Ветрозащитная мембрана
16 Нижняя подшивка / 20 мм

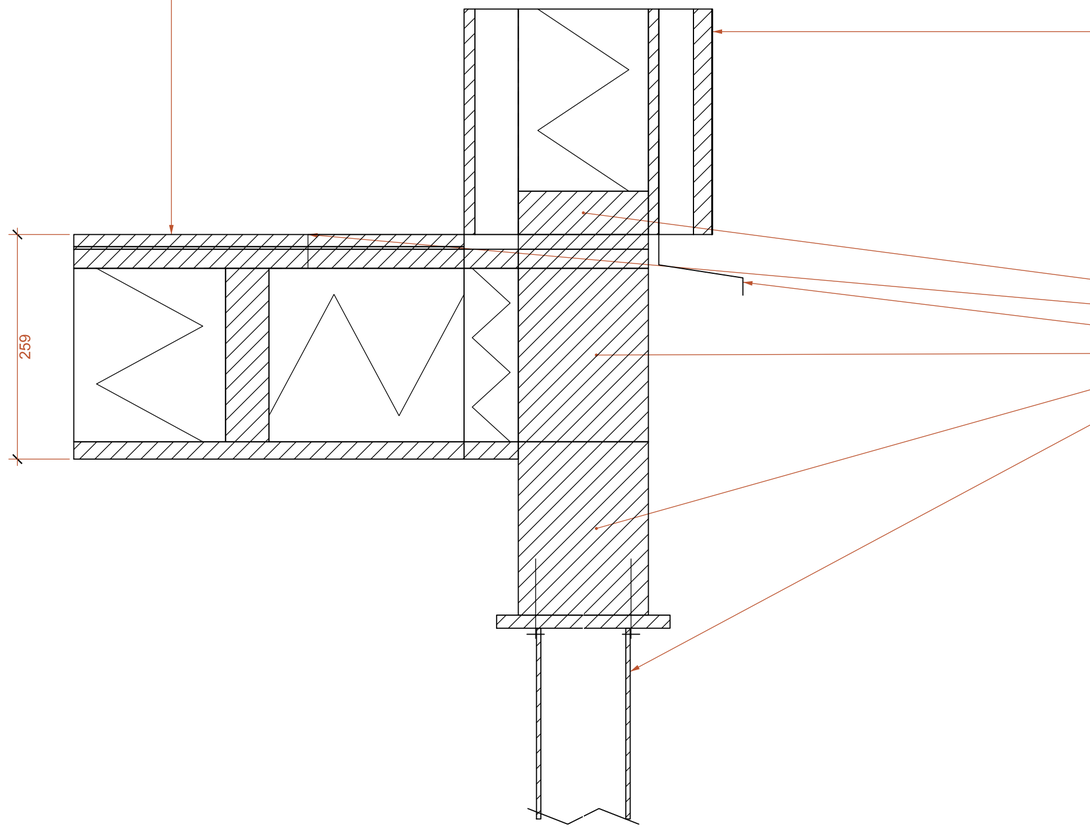

СТЕНА / СНАРУЖИ ВНУТРЬ

01 Фальцевая металлическая облицовка / 0.8 мм
02 Сплошное основание фасадной облицовки / 21.2 мм
03 Вентилируемый зазор / 40 мм
04 Ветро-влагозащитная мембрана
05 Плитная обшивка / 12 мм
06 Зона каркаса с теплоизоляцией / 150 мм
07 Пароизоляция с проклейкой стыков
08 Монтажная полость / 50 мм
09 ГКЛ / 12.5 мм

ЭЛЕМЕНТЫ ПРИМЫКАНИЯ

17 Нижняя обвязка стены опирается на перекрытие / основание
18 Непрерывное герметичное примыкание стены к полу
19 Цокольный отлив с капельником; выход вентзазора с сеткой выше
20 Обвязочная доска перекрытия; опора под нижней обвязкой стены
21 Деревянный ростверк с отсечной прокладкой по оголовку
22 Оголовок, трубчатый ствол и крепление ростверка; по системе свай

Архитектурная адаптация / профили изделий и схема креплений - по выбранной системе.

ПРИМЕЧАНИЯ

1. Номера на полках выносок соответствуют слоям по порядку. Штриховка обозначает материал в сечении.
2. Примыкания построены по слоям библиотеки. Изделия, крепёж и несущие сечения назначаются при дальнейшей разработке.
3. Свес кровли 0 мм. Фальцевые кромки карниза и фронтона: узлы 4 и 13. Наружные желоба и водостоки вне теплового контура; скрытый желоб не предусмотрен.

						ДОМ-FC70CB37-АР	
						Одноэтажный каркасный дом	
Изм.	Кол.	Лист	№ док.	Подп.	Дата		
Разраб.						Стадия: ЭП	Лист: 21 / Листов: 72
Проверил							
Н. контр.						Узел 3. Наружная стена и край пола	ДОМ Архитектурные решения

Формат А2

4
22

Кровля без свеса. Переход в фасад и водоотвод

М 1:10

Принципы примыканий: RHEINZINK / Standing Seam Roof Details 02/2026; VMZINC / Standing seam facade and installation guide; Изоспан / утеплённые скатные кровли

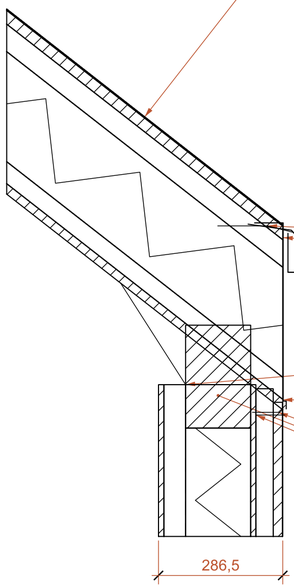

КРОВЛЯ / СНАРУЖИ ВНУТРЬ

10 Панель Кликфальц / 0.5 мм
11 Разделительный подкладочный слой / 2 мм
12 Сплошной дощатый настил / 25 мм
13 Вентилируемый канал по контррейке / 50 мм
14 Подкровельная мембрана
15 Теплоизоляция в архитектурной зоне стропил / 200 мм
16 Пароизоляция скатов с проклейкой примыканий
17 Монтажная полость по скату / 40 мм
18 Внутренняя деревянная поверхность по скатам / 19 мм

ЭЛЕМЕНТЫ ПРИМЫКАНИЯ

19 Подкровельная мембрана по фартуку отводит воду в желоб; подгиб допускает подвижку
20 Фальцевый переходный добор / непрерывная опора; кровля в плоскости фасада
21 Доступный наружный коробчатый желоб и водосток; вне теплового контура
22 Герметичное сопряжение стены с внутренним слоем кровли / проклейка

СТЕНА / СНАРУЖИ ВНУТРЬ

01 Фальцевая металлическая облицовка / 0.8 мм
02 Сплошное основание фасадной облицовки / 21.2 мм
03 Вентилируемый зазор / 40 мм
04 Ветро-влагозащитная мембрана
05 Плитная обшивка / 12 мм
06 Зона каркаса с теплоизоляцией / 150 мм
07 Пароизоляция с проклейкой стыков
08 Монтажная полость / 50 мм
09 ГКЛ / 12.5 мм

ЭЛЕМЕНТЫ ПРИМЫКАНИЯ

23 Защищённый вход вентиляции кровли / сетка; без подшивки свеса
24 Двойная верхняя обвязка / опирание стропила над каркасом стены
25 Ветрозащита стены выведена на капельник; полость фасада вентилируется отдельно

Архитектурная адаптация / профили изделий и схема креплений - по выбранной системе.

ПРИМЕЧАНИЯ

1. Номера на полках выносок соответствуют слоям по порядку. Штриховка обозначает материал в сечении.
2. Примыкания построены по слоям библиотеки. Изделия, крепёж и несущие сечения назначаются при дальнейшей разработке.
3. Свес кровли 0 мм. Фальцевые кромки карниза и фронтона: узлы 4 и 13. Наружные желоба и водостоки вне теплового контура; скрытый желоб не предусмотрен.

						ДОМ-FC70CB37-AP
						Одноэтажный каркасный дом
Изм.	Кол.	Лист	№ док.	Подп.	Дата	
Разраб.						Стадия: ЭП; Лист: 22; Листов: 72
Проверил						
Н. контр.						Узел 4. Кровля без свеса. Переход в фасад и водоотвод
						ДОМ. Архитектурные решения

Формат А2

5 / 23 Верхний откос окна

М 1:5

Принципы примыканий: Soudal / SWS; Проект владельца / оконные узлы

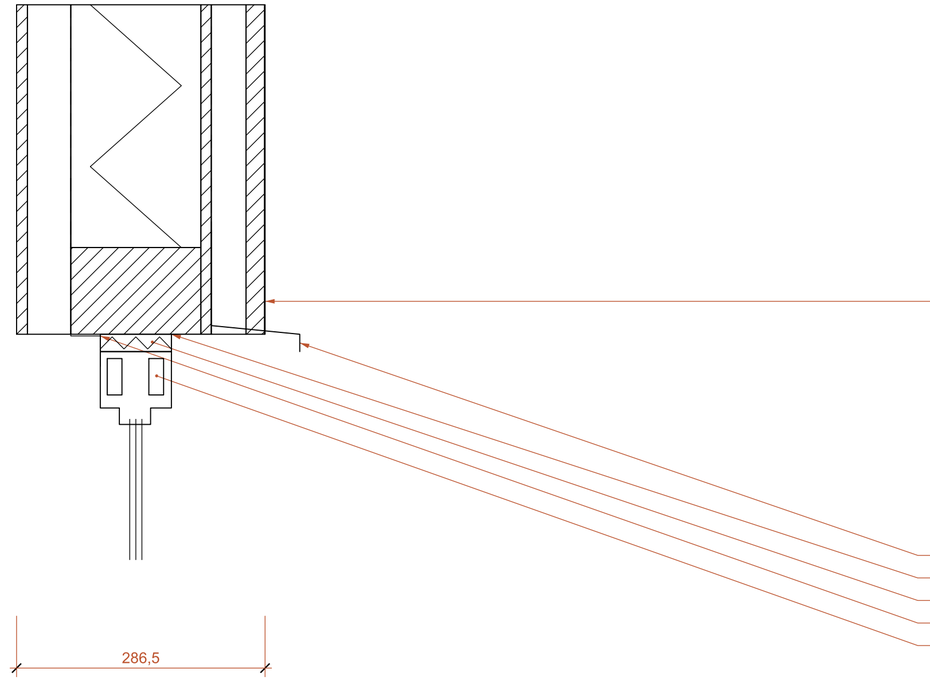

СТЕНА / СНАРУЖИ ВНУТРЬ

01 Фальцевая металлическая облицовка / 0.8 мм
02 Сплошное основание фасадной облицовки / 21.2 мм
03 Вентилируемый зазор / 40 мм
04 Ветро-влагозащитная мембрана
05 Плитная обшивка / 12 мм
06 Зона каркаса с теплоизоляцией / 150 мм
07 Пароизоляция с проклейкой стыков
08 Монтажная полость / 50 мм
09 ГКЛ / 12.5 мм

ЭЛЕМЕНТЫ ПРИМЫКАНИЯ

10 Надоконный отлив: ветрозащита поверх отбортовки, капельник перед рамой
11 Наружная паропроницаемая лента с нахлёстом на ветрозащиту
12 Монтажный шов с утеплением; опорные колодки под рамой
13 Внутренняя герметичная лента от рамы к пароизоляции стены
14 Оконная рама / профиль по выбранному изделию

Архитектурная адаптация / профили изделий и схема креплений - по выбранной системе.

ПРИМЕЧАНИЯ

1. Номера на полках выносок соответствуют слоям по порядку. Штриховка обозначает материал в сечении.
2. Примыкания построены по слоям библиотеки. Изделия, крепёж и несущие сечения назначаются при дальнейшей разработке.
3. Свес кровли 0 мм. Фальцевые кромки карниза и фронтона: узлы 4 и 13. Наружные желоба и водостоки вне теплового контура; скрытый желоб не предусмотрен.

						ДОМ-FC70CB37-АР
						Одноэтажный каркасный дом
Изм.	Кол.	Лист	№ док.	Подп.	Дата	
Разраб.						Стадия: ЭП; Лист: 23; Листов: 72
Проверил						
Н. контр.						Узел 5. Верхний откос окна
						ДОМ Архитектурные решения

Формат А2

6
24

Оконный откос во влажной зоне

M 1:5

Принципы примыканий: Проект владельца / оконные узлы; Schlüter / DITRA installation handbook 04/2026; Soudal / SWS

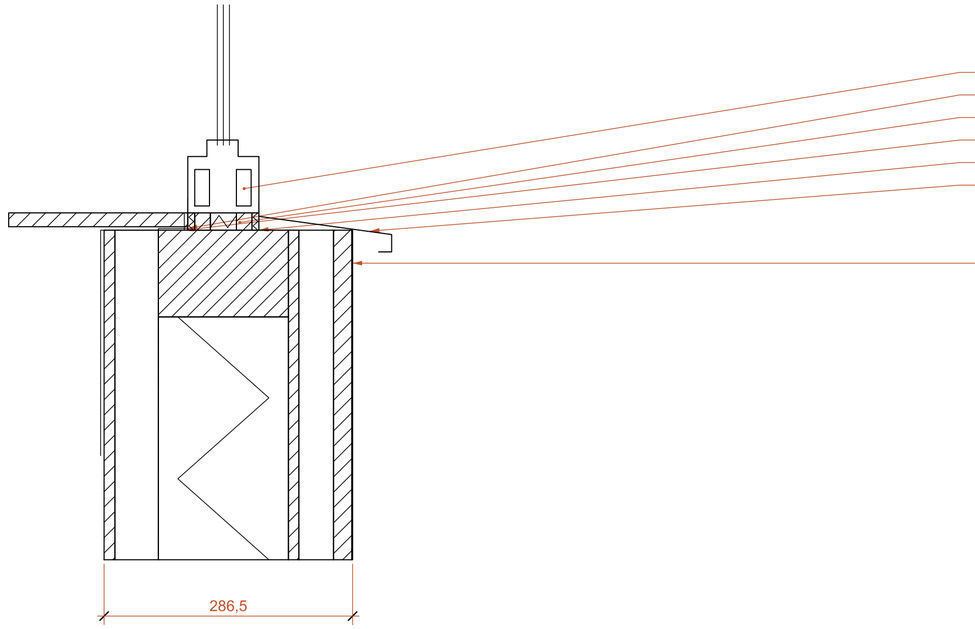

ЭЛЕМЕНТЫ ПРИМЫКАНИЯ

10 Оконная рама / профиль по выбранному изделию
11 Внутренняя герметичная лента от рамы к пароизоляции стены
12 Монтажный шов с утеплением; опорные колодки под рамой
13 Гидроизоляция плиточного откоса до рамы; эластичный шов по периметру
14 Наружная паропроницаемая лента с нахлёстом на ветрозащиту
15 Подоконный отлив с задним и торцевыми бортиками; слив наружу

СТЕНА / СНАРУЖИ ВНУТРЬ

01 Фальцевая металлическая облицовка / 0.8 мм
02 Сплошное основание фасадной облицовки / 21.2 мм
03 Вентилируемый зазор / 40 мм
04 Ветро-влагозащитная мембрана
05 Плитная обшивка / 12 мм
06 Зона каркаса с теплоизоляцией / 150 мм
07 Пароизоляция с проклейкой стыков
08 Монтажная полость / 50 мм
09 ГКЛ / 12.5 мм

Архитектурная адаптация / профили изделий и схема креплений - по выбранной системе.

ПРИМЕЧАНИЯ

1. Номера на полках выносок соответствуют слоям по порядку. Штриховка обозначает материал в сечении.
2. Примыкания построены по слоям библиотеки. Изделия, крепёж и несущие сечения назначаются при дальнейшей разработке.
3. Свес кровли 0 мм. Фальцевые кромки карниза и фронтона: узлы 4 и 13. Наружные желоба и водостоки вне теплового контура; скрытый желоб не предусмотрен.

						ДОМ-FC70CB37-АР
						Одноэтажный каркасный дом
Изм.	Кол.	Лист	№ док.	Подп.	Дата	
Разраб.						Стадия: ЭП; Лист: 24; Листов: 72
Проверил						
Н. контр.						Узел 6. Оконный откос во влажной зоне
						ДОМ Архитектурные решения

Формат А2

7
25

Остекление до пола. Нижнее примыкание

М 1:5

Принципы примыканий: Проект владельца / оконные узлы; Soudal / SWS; Изоспан / цокольное перекрытие

ПОЛ / СВЕРХУ ВНИЗ

01 Паркетная доска / 14 мм
02 Подложка / 3 мм
03 ОСП-3 / 22 мм
04 Пароизоляция
05 Утепление между лагами / 200 мм
06 Ветрозащитная мембрана
07 Нижняя подшивка / 20 мм

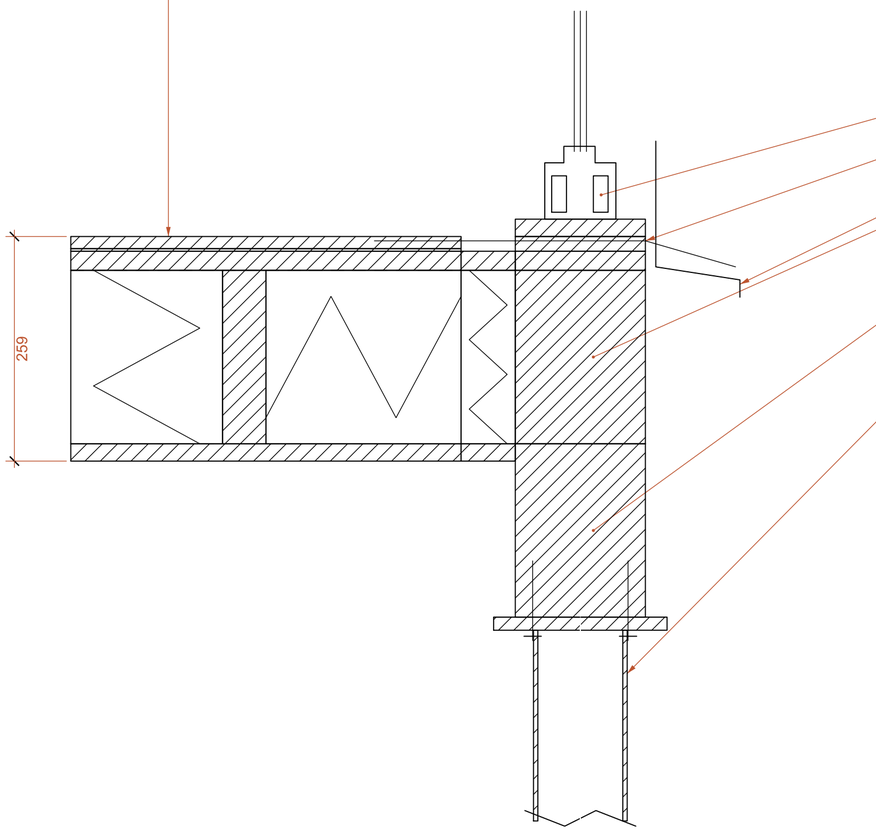

ЭЛЕМЕНТЫ ПРИМЫКАНИЯ

08 Оконная рама / профиль по выбранному изделию
09 Пороговый поддон по непрерывной опоре; задний и торцевые бортики
10 Цокольный отлив с капельником; выход вентзазора с сеткой выше
11 Обвязочная доска перекрытия; опора под нижней обвязкой стены
12 Деревянный ростверк с отсечной прокладкой по оголовку
13 Оголовок, трубчатый ствол и крепление ростверка; по системе свай

Архитектурная адаптация / профили изделий и схема креплений - по выбранной системе.

ПРИМЕЧАНИЯ

1. Номера на полках выносок соответствуют слоям по порядку. Штриховка обозначает материал в сечении.
2. Примыкания построены по слоям библиотеки. Изделия, крепёж и несущие сечения назначаются при дальнейшей разработке.
3. Свес кровли 0 мм. Фальцевые кромки карниза и фронтона: узлы 4 и 13. Наружные желоба и водостоки вне теплового контура; скрытый желоб не предусмотрен.

						ДОМ-FC70CB37-АР	
						Одноэтажный каркасный дом	
Изм.	Кол.	Лист	№ док.	Подп.	Дата		
Разраб.						Стадия: ЭП	Лист: 25 / Листов: 72
Проверил							
Н. контр.						Узел 7. Остекление до пола. Нижнее примыкание	ДОМ Архитектурные решения

Формат А2

8
26

Коробка межкомнатной двери. План

М 1:5

Принципы примыканий: КНАУФ / альбом перегородок 2026, С121; APA / Advanced Framing M400

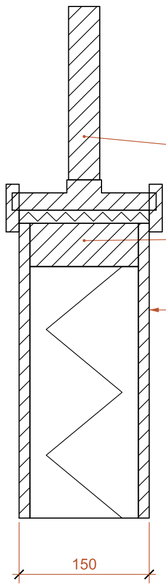

ЭЛЕМЕНТЫ ПРИМЫКАНИЯ

04 Полотно и коробка с притвором; наличник перекрывает монтажный шов

05 Стойка / закладная проёма за коробкой; упругий шов у наличника

СОСТАВ ПЕРЕГОРОДКИ

01 Гипсовая обшивка / 12.5 мм

02 Деревянный каркас со звукоизоляционным заполнением / 125 мм

03 Гипсовая обшивка / 12.5 мм

Архитектурная адаптация / профили изделий и схема креплений - по выбранной системе.

ПРИМЕЧАНИЯ

1. Номера на полках выносок соответствуют слоям по порядку. Штриховка обозначает материал в сечении.
2. Примыкания построены по слоям библиотеки. Изделия, крепёж и несущие сечения назначаются при дальнейшей разработке.
3. Свес кровли 0 мм. Фальцевые кромки карниза и фронтона: узлы 4 и 13. Наружные желоба и водостоки вне теплового контура; скрытый желоб не предусмотрен.

						ДОМ-FC70CB37-AP
Изм.	Кол.	Лист	№ док.	Подп.	Дата	Одноэтажный каркасный дом
Разраб.						Стадия: ЭП; Лист: 26; Листов: 72
Проверил						
Н. контр.						Узел 8. Коробка межкомнатной двери. План
						ДОМ Архитектурные решения

Формат А2

9
27

Гидроизоляция пола и стены влажной зоны

M 1:5

Принципы примыканий: Schlüter / DITRA installation handbook 04/2026

ПОЛ / СВЕРХУ ВНИЗ

01 F02 керамогранит / 10 мм
02 Совместимый плиточный клей / 3.5 мм
03 Разделительная гидроизоляционная мембрана / герметичные стыки / 3.5 мм
04 ОСП-3 / 22 мм
05 Пароизоляция
06 Утепление между лагами / 200 мм
07 Ветрозащитная мембрана
08 Нижняя подшивка / 20 мм

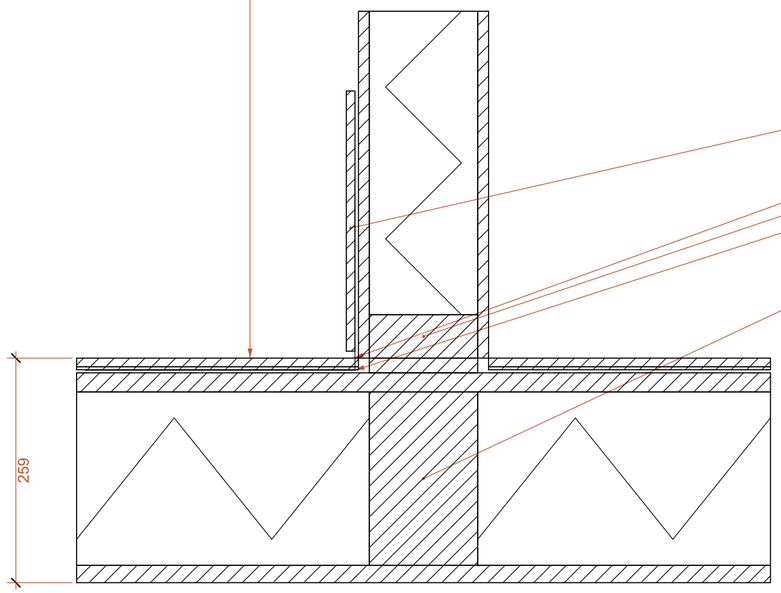

ЭЛЕМЕНТЫ ПРИМЫКАНИЯ

09 W02 по гидроизолированному основанию; эластичный стык пола и стены
10 Периметральный деформационный шов; покрытие не зажато перегородкой
11 Нижняя обвязка перегородки по основанию; упругая звукоизоляционная прокладка снизу
12 Гидроизоляционная мембрана и угловая лента; нахлёст не менее 50 мм
13 Закладная / балка непосредственно под опорой перегородки

Архитектурная адаптация / профили изделий и схема креплений - по выбранной системе.

ПРИМЕЧАНИЯ

1. Номера на полках выносок соответствуют слоям по порядку. Штриховка обозначает материал в сечении.
2. Примыкания построены по слоям библиотеки. Изделия, крепёж и несущие сечения назначаются при дальнейшей разработке.
3. Свес кровли 0 мм. Фальцевые кромки карниза и фронтона: узлы 4 и 13. Наружные желоба и водостоки вне теплового контура; скрытый желоб не предусмотрен.

						ДОМ-FC70CB37-AP
						Одноэтажный каркасный дом
Изм.	Кол.	Лист	№ док.	Подп.	Дата	
Разраб.						Стадия: ЭП; Лист: 27; Листов: 72
Проверил						
Н. контр.						Узел 9. Гидроизоляция пола и стены влажной зоны
						ДОМ Архитектурные решения

Формат A2

10
28

Перегородка и наружная стена

М 1:5

Принципы примыканий: КНАУФ / альбом перегородок 2026, С121; Изоспан / каркасные стены

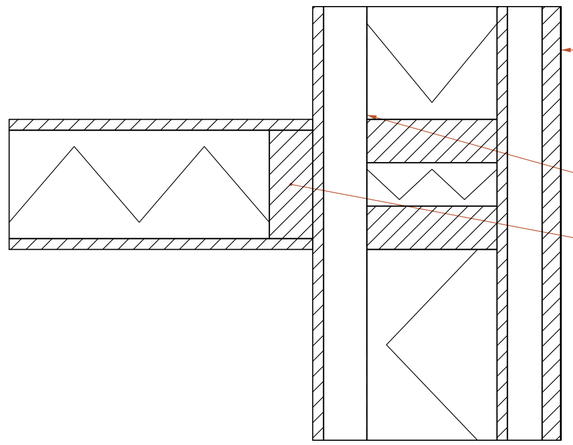

СТЕНА / СНАРУЖИ ВНУТРЬ

01 Фальцевая металлическая облицовка / 0.8 мм
02 Сплошное основание фасадной облицовки / 21.2 мм
03 Вентилируемый зазор / 40 мм
04 Ветро-влагозащитная мембрана
05 Плитная обшивка / 12 мм
06 Зона каркаса с теплоизоляцией / 150 мм
07 Пароизоляция с проклейкой стыков
08 Монтажная полость / 50 мм
09 ГКЛ / 12.5 мм

ЭЛЕМЕНТЫ ПРИМЫКАНИЯ

10 Пароизоляция наружной стены непрерывна за перегородкой
11 Торцевая стойка перегородки закреплена через отделку к закладной

Архитектурная адаптация / профили изделий и схема креплений - по выбранной системе.

ПРИМЕЧАНИЯ

1. Номера на полках выносок соответствуют слоям по порядку. Штриховка обозначает материал в сечении.
2. Примыкания построены по слоям библиотеки. Изделия, крепёж и несущие сечения назначаются при дальнейшей разработке.
3. Свес кровли 0 мм. Фальцевые кромки карниза и фронтона: узлы 4 и 13. Наружные желоба и водостоки вне теплового контура; скрытый желоб не предусмотрен.

						ДОМ-FC70CB37-АР
						Одноэтажный каркасный дом
Изм.	Кол.	Лист	№ док.	Подп.	Дата	
Разраб.				Стадия: ЭП	Лист: 28	Листов: 72
Проверил						
Н. контр.				Узел 10. Перегородка и наружная стена		ДОМ Архитектурные решения

Формат А2

11
29

Угол наружных стен. План

М 1:5

Принципы примыканий: APA / Advanced Framing M400; Изоспан / каркасные стены

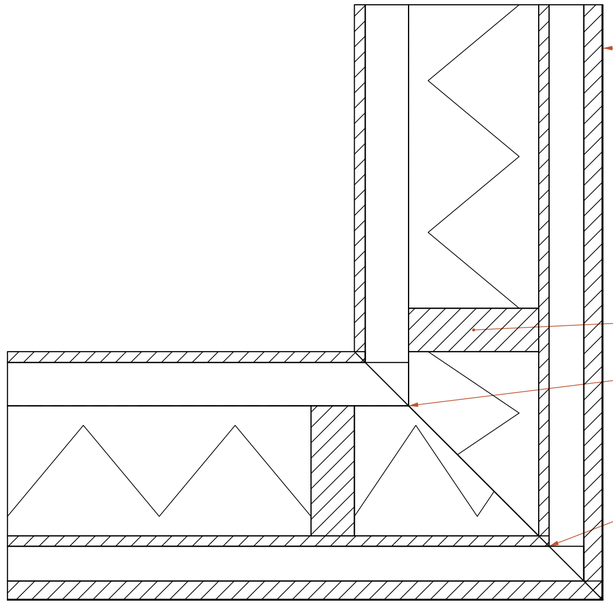

СТЕНА / СНАРУЖИ ВНУТРЬ

01 Фальцевая металлическая облицовка / 0.8 мм
02 Сплошное основание фасадной облицовки / 21.2 мм
03 Вентилируемый зазор / 40 мм
04 Ветро-влагозащитная мембрана
05 Плитная обшивка / 12 мм
06 Зона каркаса с теплоизоляцией / 150 мм
07 Пароизоляция с проклейкой стыков
08 Монтажная полость / 50 мм
09 ГКЛ / 12.5 мм

ЭЛЕМЕНТЫ ПРИМЫКАНИЯ

10 Угловые стойки и опора отделки; полость доступна для утепления
11 Непрерывный внутренний герметичный слой в утеплённом углу
12 Ветрозащита огибает угол; фасадные возвраты с вентзазором

Архитектурная адаптация / профили изделий и схема креплений - по выбранной системе.

ПРИМЕЧАНИЯ

1. Номера на полках выносок соответствуют слоям по порядку. Штриховка обозначает материал в сечении.
2. Примыкания построены по слоям библиотеки. Изделия, крепёж и несущие сечения назначаются при дальнейшей разработке.
3. Свес кровли 0 мм. Фальцевые кромки карниза и фронтона: узлы 4 и 13. Наружные желоба и водостоки вне теплового контура; скрытый желоб не предусмотрен.

Изм.	Кол.	Лист	№ док.	Подп.	Дата	ДОМ-FC70CB37-AP		
						Одноэтажный каркасный дом		
Разраб.						Стадия: ЭП	Лист: 29	Листов: 72
Проверил								
Н. контр.						Узел 11. Угол наружных стен. План	ДОМ Архитектурные решения	

Формат А2

12
30

Конёк кровли. Разрез

М 1:5

Принципы примыканий: Grand Line / Кликфальц 26.06.2026; APA / Advanced Framing M400; Изоспан / утеплённые скатные кровли

КРОВЛЯ / СНАРУЖИ ВНУТРЬ

01 Панель Кликфальц / 0.5 мм
02 Разделительный подкладочный слой / 2 мм
03 Сплошной дощатый настил / 25 мм
04 Вентилируемый канал по контррейке / 50 мм
05 Подкровельная мембрана
06 Теплоизоляция в архитектурной зоне стропил / 200 мм
07 Пароизоляция скатов с проклейкой примыканий
08 Монтажная полость по скату / 40 мм
09 Внутренняя деревянная поверхность по скатам / 19 мм

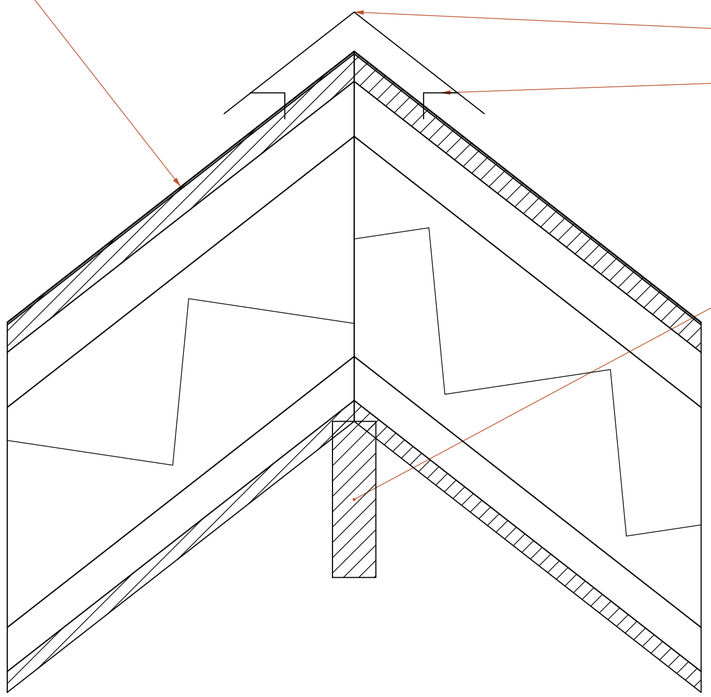

ЭЛЕМЕНТЫ ПРИМЫКАНИЯ

10 Коньковый / ребровый добор на опорах; картины отбортованы под добором
11 Защищённый вентиляционный выход; сетка / уплотнение по системе
12 Коньковое сопряжение / опирание стропил по выбранной системе

Архитектурная адаптация / профили изделий и схема креплений - по выбранной системе.

ПРИМЕЧАНИЯ

1. Номера на полках выносок соответствуют слоям по порядку. Штриховка обозначает материал в сечении.
2. Примыкания построены по слоям библиотеки. Изделия, крепёж и несущие сечения назначаются при дальнейшей разработке.
3. Свес кровли 0 мм. Фальцевые кромки карниза и фронтона: узлы 4 и 13. Наружные желоба и водостоки вне теплового контура; скрытый желоб не предусмотрен.

						ДОМ-FC70CB37-AP
Изм.	Кол.	Лист	№ док.	Подп.	Дата	Одноэтажный каркасный дом
Разраб.						Стадия: ЭП; Лист: 30; Листов: 72
Проверил						
Н. контр.						Узел 12. Конёк кровли. Разрез
						ДОМ Архитектурные решения

Формат А2

13
31

Фронтон без свеса. Фальцевое завершение кромки

М 1:5

Принципы примыканий: RHEINZINK / Standing Seam Roof Details 02/2026; VMZINC / Standing seam facade and installation guide; Изоспан / утеплённые скатные кровли

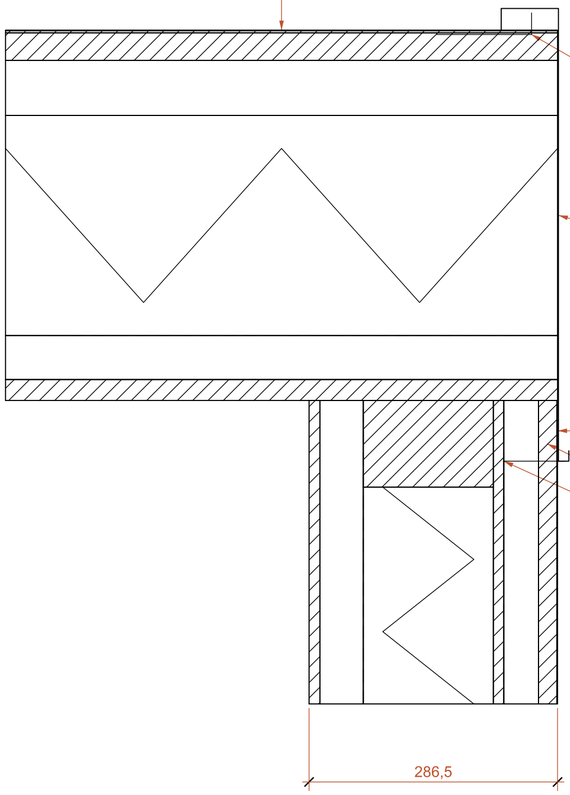

КРОВЛЯ / СНАРУЖИ ВНУТРЬ

10 Панель Кликфальц / 0.5 мм
11 Разделительный подкладочный слой / 2 мм
12 Сплошной дощатый настил / 25 мм
13 Вентилируемый канал по контррейке / 50 мм
14 Подкровельная мембрана
15 Теплоизоляция в архитектурной зоне стропил / 200 мм
16 Пароизоляция скатов с проклейкой примыканий
17 Монтажная полость по скату / 40 мм
18 Внутренняя деревянная поверхность по скатам / 19 мм

ЭЛЕМЕНТЫ ПРИМЫКАНИЯ

19 Подкровельная мембрана заведена за торцевой добор / защищённое завершение
20 Фронтонный фартук поверх отбортовки картины; подгиб на непрерывной опоре

СТЕНА / СНАРУЖИ ВНУТРЬ

01 Фальцевая металлическая облицовка / 0.8 мм
02 Сплошное основание фасадной облицовки / 21.2 мм
03 Вентилируемый зазор / 40 мм
04 Ветро-влагозащитная мембрана
05 Плитная обшивка / 12 мм
06 Зона каркаса с теплоизоляцией / 150 мм
07 Пароизоляция с проклейкой стыков
08 Монтажная полость / 50 мм
09 ГКЛ / 12.5 мм

ЭЛЕМЕНТЫ ПРИМЫКАНИЯ

21 Без выступающей ветровой доски и торцевой подшивки; предусмотреть подвижку картин
22 Выход полости фасада с сеткой под капельником; кровельный канал направлен к коньку

Архитектурная адаптация / профили изделий и схема креплений - по выбранной системе.

ПРИМЕЧАНИЯ

1. Номера на полках выносок соответствуют слоям по порядку. Штриховка обозначает материал в сечении.
2. Примыкания построены по слоям библиотеки. Изделия, крепёж и несущие сечения назначаются при дальнейшей разработке.
3. Свес кровли 0 мм. Фальцевые кромки карниза и фронтона: узлы 4 и 13. Наружные желоба и водостоки вне теплового контура; скрытый желоб не предусмотрен.

						ДОМ-FC70CB37-АР
						Одноэтажный каркасный дом
Изм.	Кол.	Лист	№ док.	Подп.	Дата	
Разраб.						Стадия: ЭП; Лист: 31; Листов: 72
Проверил						
Н. контр.						Узел 13. Фронтон без свеса. Фальцевое завершение кромки
						ДОМ Архитектурные решения

Формат А2

14
32

Терраса и дверной порог

М 1:5

Принципы примыканий: Trex / deck framing and flashing; Soudal / SWS; Изоспан / цокольное перекрытие

ПОЛ / СВЕРХУ ВНИЗ

01 Паркетная доска / 14 мм
02 Подложка / 3 мм
03 ОСП-3 / 22 мм
04 Пароизоляция
05 Утепление между лагами / 200 мм
06 Ветрозащитная мембрана
07 Нижняя подшивка / 20 мм

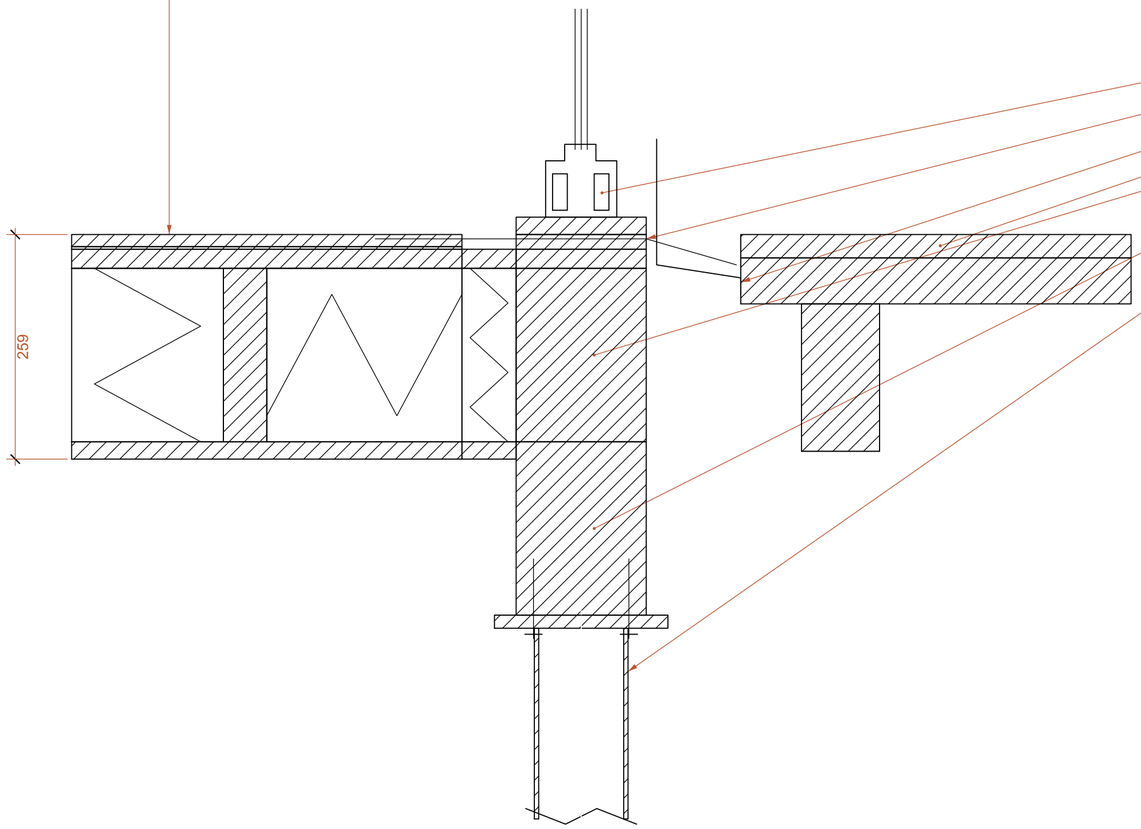

ЭЛЕМЕНТЫ ПРИМЫКАНИЯ

08 Оконная рама / профиль по выбранному изделию
09 Пороговый поддон по непрерывной опоре; задний и торцевые бортики
10 Цокольный отлив с капельником; выход вентзазора с сеткой выше
11 Доска настила / вентзазор у фасада; независимая опора террасы
12 Обвязочная доска перекрытия; опора под нижней обвязкой стены
13 Деревянный ростверк с отсечной прокладкой по оголовку
14 Оголовок, трубчатый ствол и крепление ростверка; по системе свай

Архитектурная адаптация / профили изделий и схема креплений - по выбранной системе.

ПРИМЕЧАНИЯ

1. Номера на полках выносок соответствуют слоям по порядку. Штриховка обозначает материал в сечении.
2. Примыкания построены по слоям библиотеки. Изделия, крепёж и несущие сечения назначаются при дальнейшей разработке.
3. Свес кровли 0 мм. Фальцевые кромки карниза и фронтона: узлы 4 и 13. Наружные желоба и водостоки вне теплового контура; скрытый желоб не предусмотрен.

						ДОМ-FC70CB37-AP
						Одноэтажный каркасный дом
Изм.	Кол.	Лист	№ док.	Подп.	Дата	
Разраб.						Стадия: ЭП; Лист: 32; Листов: 72
Проверил						
Н. контр.						Узел 14. Терраса и дверной порог
						ДОМ Архитектурные решения

Формат А2

15
33

Навес и фасад

М 1:5

Принципы примыканий: Trex / deck framing and flashing; Изоспан / каркасные стены

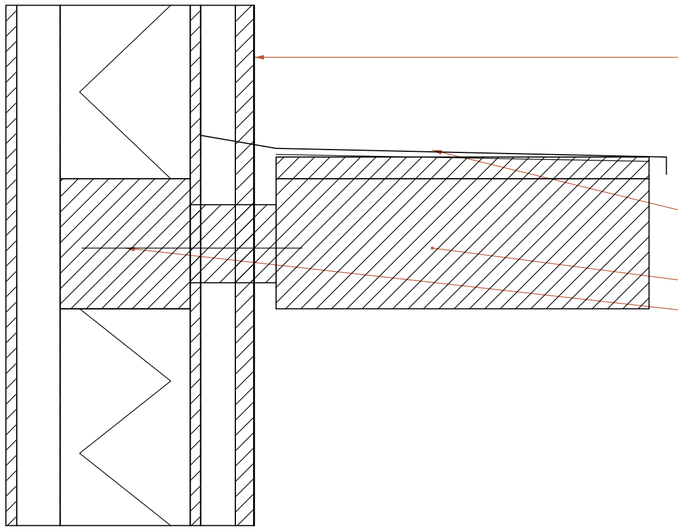

СТЕНА / СНАРУЖИ ВНУТРЬ

01 Фальцевая металлическая облицовка / 0.8 мм
02 Сплошное основание фасадной облицовки / 21.2 мм
03 Вентилируемый зазор / 40 мм
04 Ветро-влагозащитная мембрана
05 Плитная обшивка / 12 мм
06 Зона каркаса с теплоизоляцией / 150 мм
07 Пароизоляция с проклейкой стыков
08 Монтажная полость / 50 мм
09 ГКЛ / 12.5 мм

ЭЛЕМЕНТЫ ПРИМЫКАНИЯ

10 Фартук за ветрозащитой стены поверх мембраны навеса с уклоном
11 Каркас и настил навеса; геометрия опирания, сечения по отдельному решению
12 Опорный ригель / закладная навеса соединены с каркасом сквозь фасад

Архитектурная адаптация / профили изделий и схема креплений - по выбранной системе.

ПРИМЕЧАНИЯ

1. Номера на полках выносок соответствуют слоям по порядку. Штриховка обозначает материал в сечении.
2. Примыкания построены по слоям библиотеки. Изделия, крепёж и несущие сечения назначаются при дальнейшей разработке.
3. Свес кровли 0 мм. Фальцевые кромки карниза и фронтона: узлы 4 и 13. Наружные желоба и водостоки вне теплового контура; скрытый желоб не предусмотрен.

						ДОМ-FC70CB37-AP
						Одноэтажный каркасный дом
Изм.	Кол.	Лист	№ док.	Подп.	Дата	
Разраб.						Стадия: ЭП; Лист: 33; Листов: 72
Проверил						
Н. контр.						Узел 15. Навес и фасад
						ДОМ Архитектурные решения

Формат А2

18
34

Свайное основание, оголовок и опирание стены

М 1:5

Принципы примыканий: ТЕХНОНИКОЛЬ / каркасные дома, СТО 72746455-4.7.4-2025; Изоспан / цокольное перекрытие; Изоспан / каркасные стены; БАФ-Инжиниринг / инструкция сборки

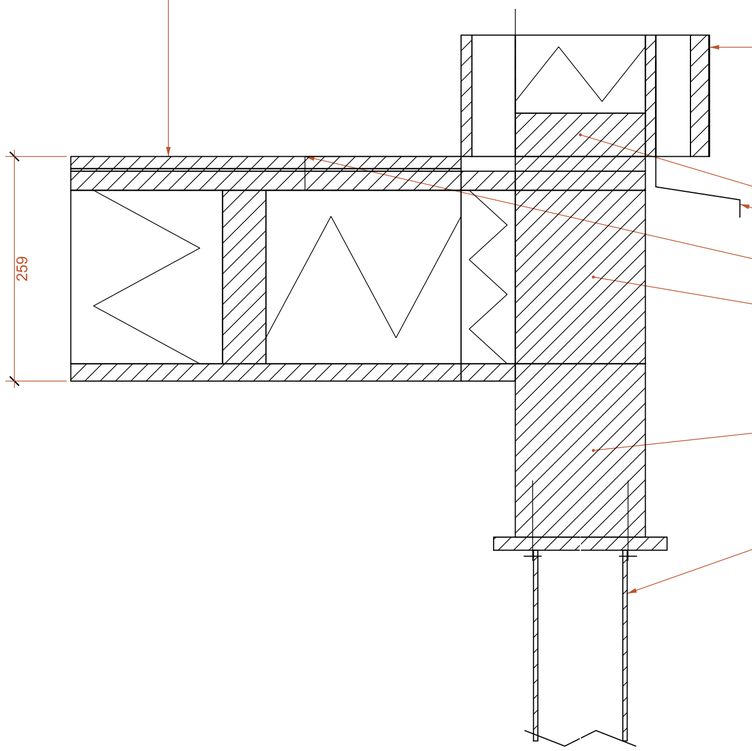

ПОЛ / СВЕРХУ ВНИЗ

10 Паркетная доска / 14 мм
11 Подложка / 3 мм
12 ОСП-3 / 22 мм
13 Пароизоляция
14 Утепление между лагами / 200 мм
15 Ветрозащитная мембрана
16 Нижняя подшивка / 20 мм

СТЕНА / СНАРУЖИ ВНУТРЬ

01 Фальцевая металлическая облицовка / 0.8 мм
02 Сплошное основание фасадной облицовки / 21.2 мм
03 Вентилируемый зазор / 40 мм
04 Ветро-влагозащитная мембрана
05 Плитная обшивка / 12 мм
06 Зона каркаса с теплоизоляцией / 150 мм
07 Пароизоляция с проклейкой стыков
08 Монтажная полость / 50 мм
09 ГКЛ / 12.5 мм

ЭЛЕМЕНТЫ ПРИМЫКАНИЯ

17 Нижняя обвязка стены опирается на перекрытие / основание
18 Цокольный отлив с капельником; выход вентзазора с сеткой выше
19 Непрерывное герметичное примыкание стены к полу
20 Обвязочная доска перекрытия; опора под нижней обвязкой стены
21 Деревянный ростверк с отсечной прокладкой по оголовку
22 Оголовок, трубчатый ствол и крепление ростверка; по системе свай

Архитектурная адаптация / профили изделий и схема креплений - по выбранной системе.

ПРИМЕЧАНИЯ

1. Номера на полках выносок соответствуют слоям по порядку. Штриховка обозначает материал в сечении.
2. Примыкания построены по слоям библиотеки. Изделия, крепёж и несущие сечения назначаются при дальнейшей разработке.
3. Свес кровли 0 мм. Фальцевые кромки карниза и фронтона: узлы 4 и 13. Наружные желоба и водостоки вне теплового контура; скрытый желоб не предусмотрен.

						ДОМ-FC70CB37-AP
						Одноэтажный каркасный дом
Изм.	Кол.	Лист	№ док.	Подп.	Дата	
Разраб.						Стадия: ЭП; Лист: 34; Листов: 72
Проверил						
Н. контр.						Узел 18. Свайное основание, оголовок и опирание стены
						ДОМ Архитектурные решения

Формат А2

19
35

Опирание внутренней несущей стены на перекрытие и ростверк

М 1:10

Принципы примыканий: ТЕХНОНИКОЛЬ / каркасные дома, СТО 72746455-4.7.4-2025; Изоспан / цокольное перекрытие

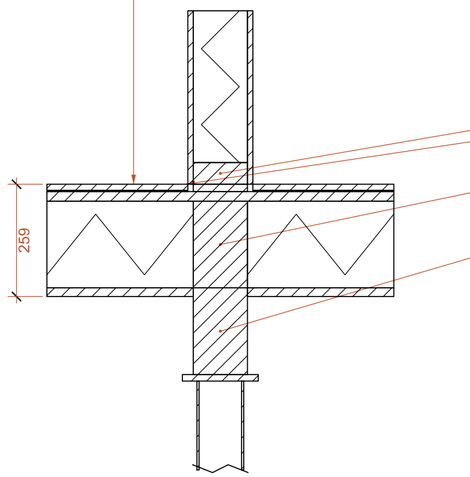

ПОЛ / СВЕРХУ ВНИЗ

01 Паркетная доска / 14 мм
02 Подложка / 3 мм
03 ОСП-3 / 22 мм
04 Пароизоляция
05 Утепление между лагами / 200 мм
06 Ветрозащитная мембрана
07 Нижняя подшивка / 20 мм

ЭЛЕМЕНТЫ ПРИМЫКАНИЯ

08 Нижняя обвязка перегородки по основанию; упругая звукоизоляционная прокладка снизу
09 Периметральный деформационный шов; покрытие не зажато перегородкой
10 Закладная / балка непосредственно под опорой перегородки
11 Ростверк под несущей стеной, ниже оголовок и свая

Архитектурная адаптация / профили изделий и схема креплений - по выбранной системе.

ПРИМЕЧАНИЯ

1. Номера на полках выносок соответствуют слоям по порядку. Штриховка обозначает материал в сечении.
2. Примыкания построены по слоям библиотеки. Изделия, крепёж и несущие сечения назначаются при дальнейшей разработке.
3. Свес кровли 0 мм. Фальцевые кромки карниза и фронтона: узлы 4 и 13. Наружные желоба и водостоки вне теплового контура; скрытый желоб не предусмотрен.

						ДОМ-FC70CB37-AP
						Одноэтажный каркасный дом
Изм.	Кол.	Лист	№ док.	Подп.	Дата	
Разраб.						Стадия: ЭП; Лист: 35; Листов: 72
Проверил						
Н. контр.						Узел 19. Опирание внутренней несущей стены на перекрытие и
						ДОМ Архитектурные решения

Формат А2

20
36

Нижнее примыкание перегородки к основанию пола

М 1:5

Принципы примыканий: КНАУФ / альбом перегородок 2026, С121; Изоспан / цокольное перекрытие

ПОЛ / СВЕРХУ ВНИЗ

01 Паркетная доска / 14 мм
02 Подложка / 3 мм
03 ОСП-3 / 22 мм
04 Пароизоляция
05 Утепление между лагами / 200 мм
06 Ветрозащитная мембрана
07 Нижняя подшивка / 20 мм

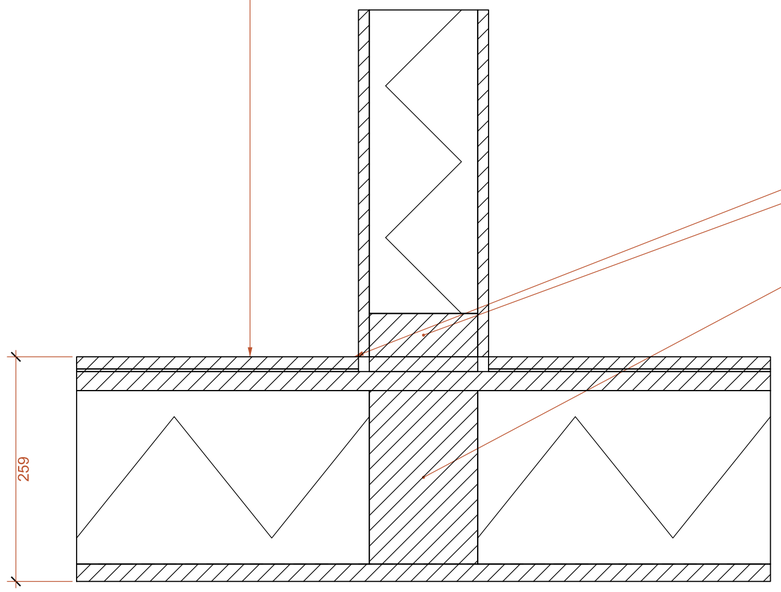

ЭЛЕМЕНТЫ ПРИМЫКАНИЯ

08 Периметральный деформационный шов; покрытие не зажато перегородкой
09 Нижняя обвязка перегородки по основанию; упругая звукоизоляционная прокладка снизу
10 Закладная / балка непосредственно под опорой перегородки

Архитектурная адаптация / профили изделий и схема креплений - по выбранной системе.

ПРИМЕЧАНИЯ

1. Номера на полках выносок соответствуют слоям по порядку. Штриховка обозначает материал в сечении.
2. Примыкания построены по слоям библиотеки. Изделия, крепёж и несущие сечения назначаются при дальнейшей разработке.
3. Свес кровли 0 мм. Фальцевые кромки карниза и фронтона: узлы 4 и 13. Наружные желоба и водостоки вне теплового контура; скрытый желоб не предусмотрен.

						ДОМ-FC70CB37-AP
						Одноэтажный каркасный дом
Изм.	Кол.	Лист	№ док.	Подп.	Дата	
Разраб.						Стадия: ЭП; Лист: 36; Листов: 72
Проверил						
Н. контр.						Узел 20. Нижнее примыкание перегородки к основанию пола
						ДОМ Архитектурные решения

Формат А2

22 / 37 Дымоход. Кровельная проходка

M 1:10

Принципы примыканий: Schiedel / PERMETER

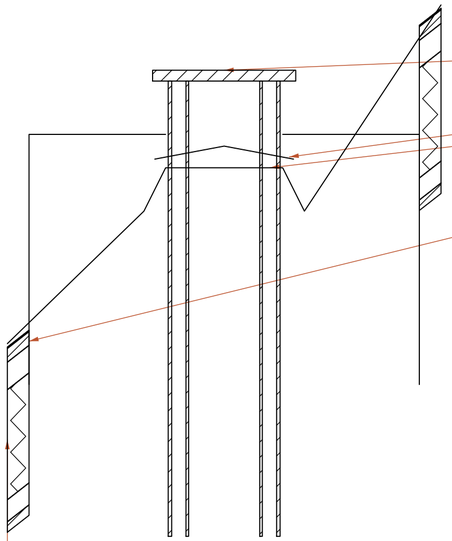

КРОВЛЯ / СНАРУЖИ ВНУТРЬ

01	Панель Кликфальц / 0.5 мм
02	Разделительный подкладочный слой / 2 мм
03	Сплошной дощатый настил / 25 мм
04	Вентилируемый канал по контррейке / 50 мм
05	Подкровельная мембрана
06	Теплоизоляция в архитектурной зоне стропил / 200 мм
07	Пароизоляция скатов с проклейкой примыканий
08	Монтажная полость по скату / 40 мм
09	Внутренняя деревянная поверхность по скатам / 19 мм

ЭЛЕМЕНТЫ ПРИМЫКАНИЯ

10	Оголовок дымохода / вытяжной выход; высота по выбранной системе
11	Штормовой воротник над проходкой; верх фартука под кровельным покрытием
12	Утеплённый дымоход, отдельный от вентиляционных каналов
13	Системная опора / противопожарный короб; отступки от дерева по выбранной системе

Архитектурная адаптация / профили изделий и схема креплений - по выбранной системе.

ПРИМЕЧАНИЯ

1. Номера на полках выносок соответствуют слоям по порядку. Штриховка обозначает материал в сечении.
2. Примыкания построены по слоям библиотеки. Изделия, крепёж и несущие сечения назначаются при дальнейшей разработке.
3. Свес кровли 0 мм. Фальцевые кромки карниза и фронтона: узлы 4 и 13. Наружные желоба и водостоки вне теплового контура; скрытый желоб не предусмотрен.

						ДОМ-FC70CB37-AP	
						Одноэтажный каркасный дом	
Изм.	Кол.	Лист	№ док.	Подп.	Дата		
Разраб.						Стадия: ЭП	Лист: 37 / Листов: 72
Проверил							
Н. контр.						Узел 22. Дымоход. Кровельная проходка	ДОМ. Архитектурные решения

Формат A2

23 / 38 Вытяжка санузла. Кровельная проходка

М 1:10

Принципы примыканий: VILPE / Classic Vino Click

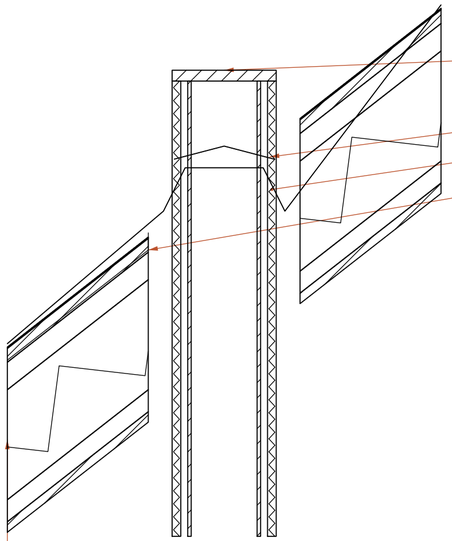

КРОВЛЯ / СНАРУЖИ ВНУТРЬ

01	Панель Кликфальц / 0.5 мм
02	Разделительный подкладочный слой / 2 мм
03	Сплошной дощатый настил / 25 мм
04	Вентилируемый канал по контррейке / 50 мм
05	Подкровельная мембрана
06	Теплоизоляция в архитектурной зоне стропил / 200 мм
07	Пароизоляция скатов с проклейкой примыканий
08	Монтажная полость по скату / 40 мм
09	Внутренняя деревянная поверхность по скатам / 19 мм

ЭЛЕМЕНТЫ ПРИМЫКАНИЯ

10	Оголовок дымохода / вытяжной выход; высота по выбранной системе
11	Штормовой воротник над проходкой; верх фартука под кровельным покрытием
12	Непрерывное утепление канала и герметичная парозащитная оболочка
13	Уплотнение подкровельной мембраны / отвод воды вокруг проходки

Архитектурная адаптация / профили изделий и схема креплений - по выбранной системе.

ПРИМЕЧАНИЯ

1. Номера на полках выносок соответствуют слоям по порядку. Штриховка обозначает материал в сечении.
2. Примыкания построены по слоям библиотеки. Изделия, крепёж и несущие сечения назначаются при дальнейшей разработке.
3. Свес кровли 0 мм. Фальцевые кромки карниза и фронтона: узлы 4 и 13. Наружные желоба и водостоки вне теплового контура; скрытый желоб не предусмотрен.

						ДОМ-FC70CB37-АР	
						Одноэтажный каркасный дом	
Изм.	Кол.	Лист	№ док.	Подп.	Дата		
Разраб.						Стадия: ЭП	Лист: 38 / Листов: 72
Проверил							
Н. контр.						Узел 23. Вытяжка санузла. Кровельная проходка	ДОМ Архитектурные решения

Формат А2

26
39

Кухонная вытяжка. Отдельная кровельная проходка

M 1:10

Принципы примыканий: Bosch / extractor hood installation instructions; VILPE / range hood and separate roof fan arrangements; VILPE / Classic Vino Click

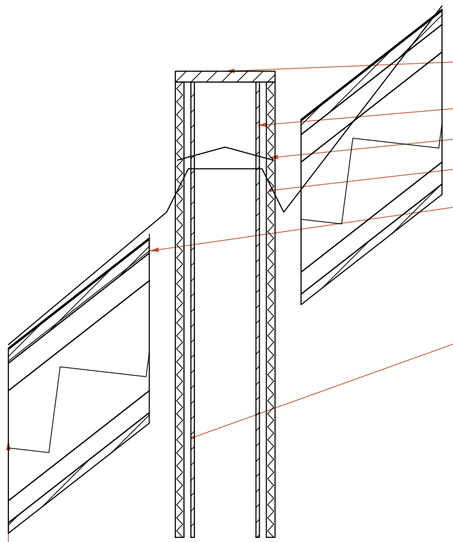

КРОВЛЯ / СНАРУЖИ ВНУТРЬ

01	Панель Кликфальц / 0.5 мм
02	Разделительный подкладочный слой / 2 мм
03	Сплошной дощатый настил / 25 мм
04	Вентилируемый канал по контррейке / 50 мм
05	Подкровельная мембрана
06	Теплоизоляция в архитектурной зоне стропил / 200 мм
07	Пароизоляция скатов с проклейкой примыканий
08	Монтажная полость по скату / 40 мм
09	Внутренняя деревянная поверхность по скатам / 19 мм

ЭЛЕМЕНТЫ ПРИМЫКАНИЯ

10	Оголовок дымохода / вытяжной выход; высота по выбранной системе
11	Оголовок / обратный клапан по выбранной системе кровельного выхода
12	Штормовой воротник над проходкой; верх фартука под кровельным покрытием
13	Непрерывное утепление канала и герметичная парозащитная оболочка
14	Уплотнение подкровельной мембраны / отвод воды вокруг проходки
15	Гладкий металлический канал кухонной вытяжки; с санузлом не объединять

Архитектурная адаптация / профили изделий и схема креплений - по выбранной системе.

ПРИМЕЧАНИЯ

1. Номера на полках выносок соответствуют слоям по порядку. Штриховка обозначает материал в сечении.
2. Примыкания построены по слоям библиотеки. Изделия, крепёж и несущие сечения назначаются при дальнейшей разработке.
3. Свес кровли 0 мм. Фальцевые кромки карниза и фронтона: узлы 4 и 13. Наружные желоба и водостоки вне теплового контура; скрытый желоб не предусмотрен.

						ДОМ-FC70CB37-AP
						Одноэтажный каркасный дом
Изм.	Кол.	Лист	№ док.	Подп.	Дата	
Разраб.				Стадия: ЭП	Лист: 39	Листов: 72
Проверил						
Н. контр.				Узел 26. Кухонная вытяжка. Отдельная кровельная проходка		ДОМ Архитектурные решения

Формат A2

27
40

Вытяжка над плитой. Кожух, канал и обслуживание

М 1:10

Принципы примыканий: Bosch / extractor hood installation instructions

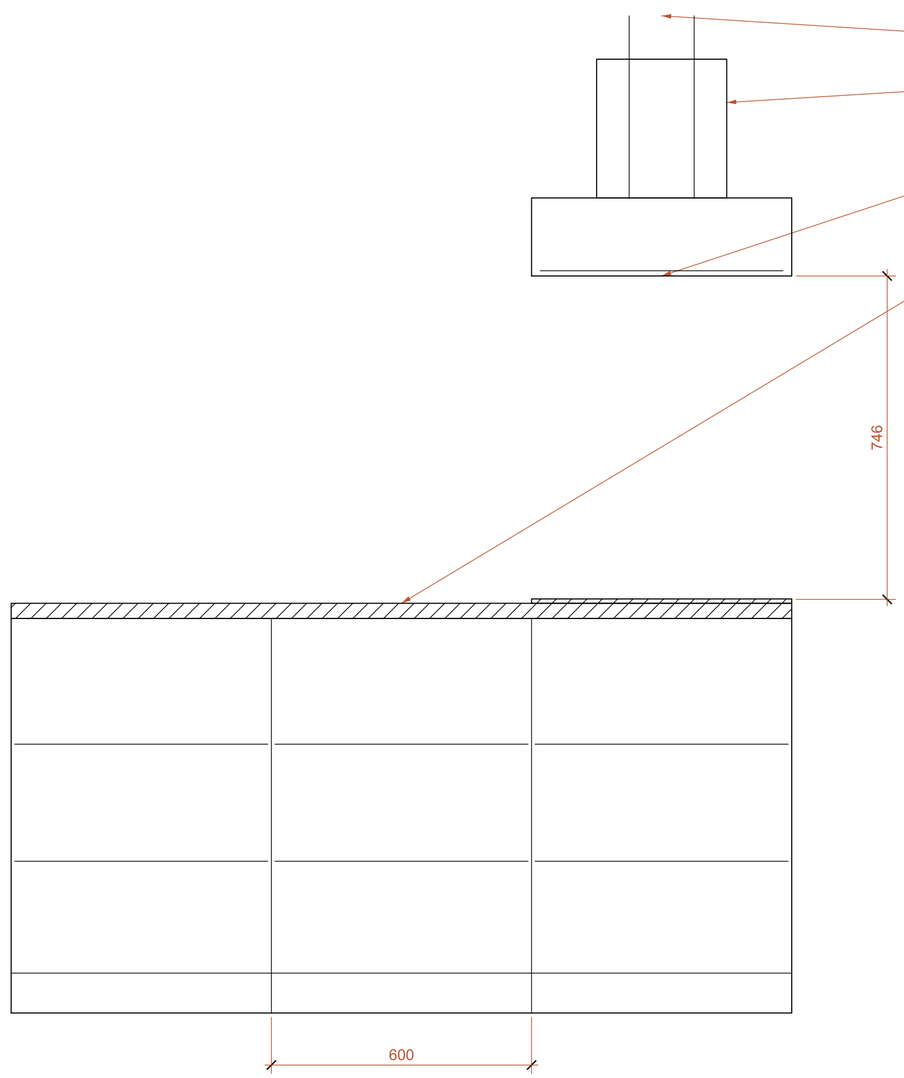

ЭЛЕМЕНТЫ ПРИМЫКАНИЯ

01 Отдельный гладкий металлический канал к узлу 26; без подключения санузла
02 Съёмный кожух; доступное подключение питания сбоку
03 Вытяжка и съёмный жировой фильтр над электропанелью; зазор по выбранному изделию
04 Свободный рабочий модуль, минимум 600 мм

Архитектурная адаптация / профили изделий и схема креплений - по выбранной системе.

ПРИМЕЧАНИЯ

1. Номера на полках выносок соответствуют слоям по порядку. Штриховка обозначает материал в сечении.
2. Примыкания построены по слоям библиотеки. Изделия, крепёж и несущие сечения назначаются при дальнейшей разработке.
3. Свес кровли 0 мм. Фальцевые кромки карниза и фронтона: узлы 4 и 13. Наружные желоба и водостоки вне теплового контура; скрытый желоб не предусмотрен.

						ДОМ-FC70CB37-AP
						Одноэтажный каркасный дом
Изм.	Кол.	Лист	№ док.	Подп.	Дата	
Разраб.						Стадия: ЭП; Лист: 40; Листов: 72
Проверил						
Н. контр.						Узел 27. Вытяжка над плитой. Кожух, канал и обслуживание
						ДОМ Архитектурные решения

Формат А2

28
41

Стойка навеса. Настил и опирание на основание

М 1:10

Принципы примыканий: ГЛАВ-СВАИ / оголовок и обвязка; Simpson Strong-Tie / BC post cap and base; Trex / deck framing and flashing

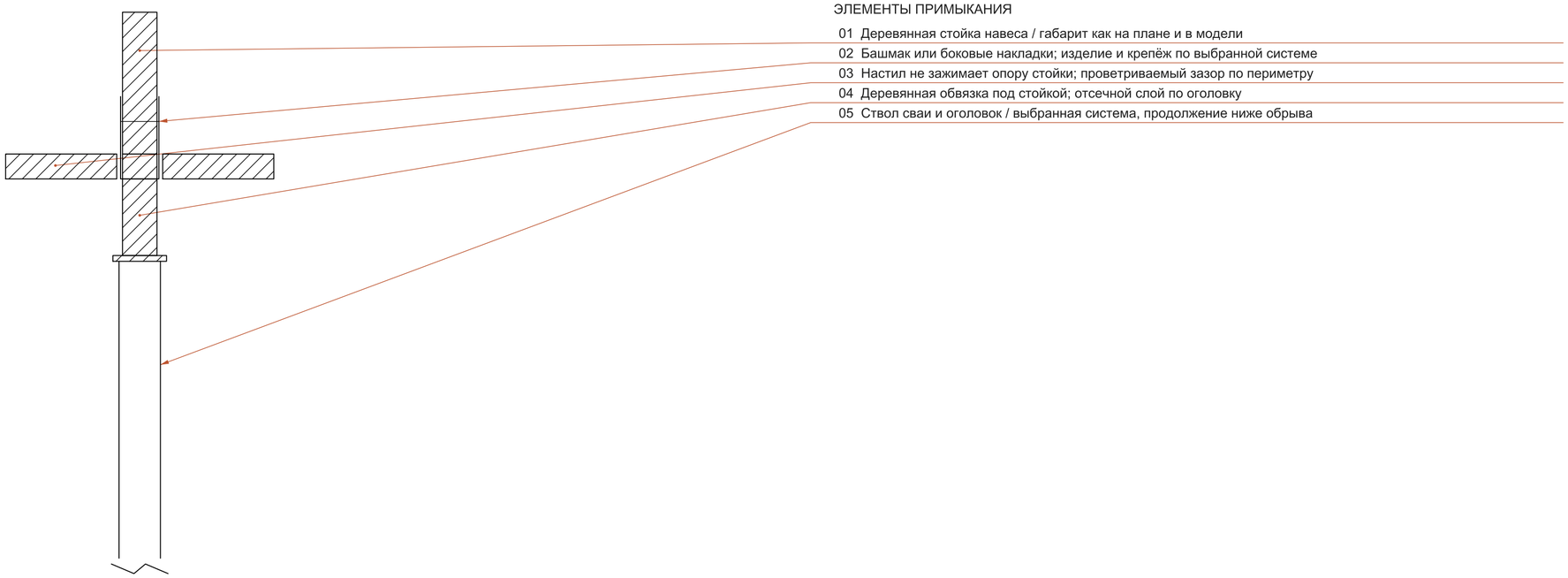

ЭЛЕМЕНТЫ ПРИМЫКАНИЯ

01 Деревянная стойка навеса / габарит как на плане и в модели
02 Башмак или боковые накладки; изделие и крепёж по выбранной системе
03 Настил не зажимает опору стойки; проветриваемый зазор по периметру
04 Деревянная обвязка под стойкой; отсечной слой по оголовку
05 Ствол сваи и оголовок / выбранная система, продолжение ниже обрыва

Архитектурная адаптация / профили изделий и схема креплений - по выбранной системе.

ПРИМЕЧАНИЯ

1. Номера на полках выносок соответствуют слоям по порядку. Штриховка обозначает материал в сечении.
2. Примыкания построены по слоям библиотеки. Изделия, крепёж и несущие сечения назначаются при дальнейшей разработке.
3. Свес кровли 0 мм. Фальцевые кромки карниза и фронтона: узлы 4 и 13. Наружные желоба и водостоки вне теплового контура; скрытый желоб не предусмотрен.

						ДОМ-FC70CB37-AP
Изм.	Кол.	Лист	№ док.	Подп.	Дата	Одноэтажный каркасный дом
Разраб.						Стадия: ЭП; Лист: 41; Листов: 72
Проверил						
Н. контр.						Узел 28. Стойка навеса. Настил и опирание на
						ДОМ Архитектурные решения

Формат А2

29
42

Кровля навеса. Опирание на стойку и кромка

M 1:5

Принципы примыканий: Simpson Strong-Tie / BC post cap and base; Trex / deck framing and flashing

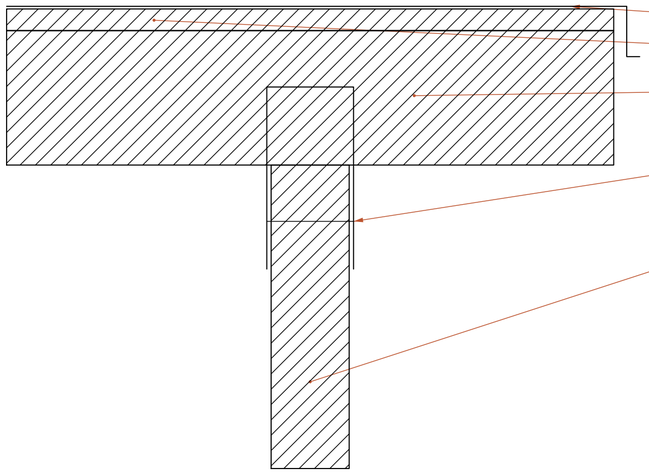

ЭЛЕМЕНТЫ ПРИМЫКАНИЯ

01 Защитное покрытие заведено на край; капельник за древесиной
02 Сплошной настил навеса под защитным покрытием
03 Зона каркаса навеса; расположение и сечения по выбранной системе
04 Накладки соединяют стойку с опорной зоной; крепёж подбирается отдельно
05 Стойка непосредственно под опорной зоной навеса / габарит модели

Архитектурная адаптация / профили изделий и схема креплений - по выбранной системе.

ПРИМЕЧАНИЯ

1. Номера на полках выносок соответствуют слоям по порядку. Штриховка обозначает материал в сечении.
2. Примыкания построены по слоям библиотеки. Изделия, крепёж и несущие сечения назначаются при дальнейшей разработке.
3. Свес кровли 0 мм. Фальцевые кромки карниза и фронтона: узлы 4 и 13. Наружные желоба и водостоки вне теплового контура; скрытый желоб не предусмотрен.

						ДОМ-FC70CB37-AP
						Одноэтажный каркасный дом
Изм.	Кол.	Лист	№ док.	Подп.	Дата	
Разраб.						Стадия: ЭП; Лист: 42; Листов: 72
Проверил						
Н. контр.						Узел 29. Кровля навеса. Опирание на стойку и кромка
						ДОМ Архитектурные решения

Формат А2

Северный фасад

СЕВЕРНЫЙ ФАСАД / М 1:50

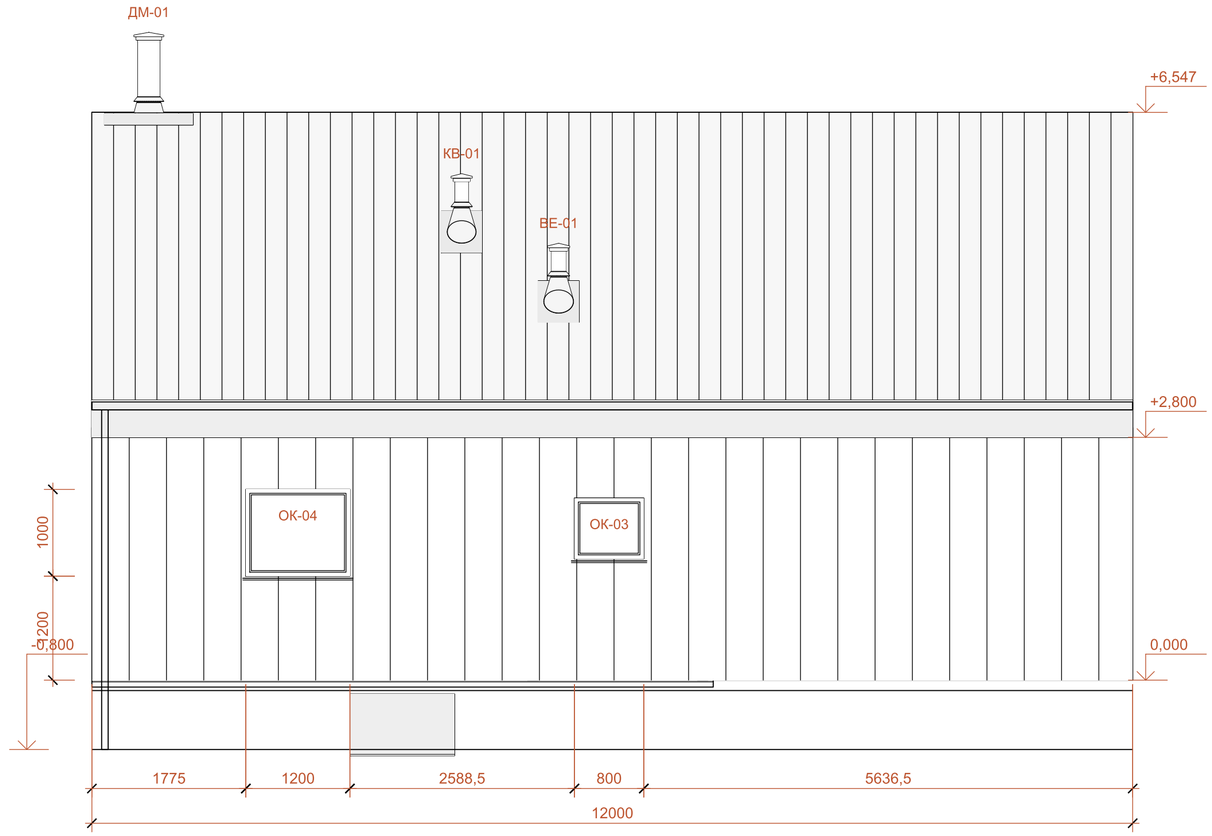

Вертикальная деревянная отделка / металлическая кровля / оконные рамы. Фактура условная; профили - по изделию. Марки проёмов - см. ведомость.

Карниз АР-27, откос окна: АР-19. Цвет наружной отделки не определяет отделку интерьера.

1. Марки проёмов - по АР-11; привязки даны до граней проёмов модели.
2. Фактура фасада и кровли условная; модуль и профили доборных элементов - по выбранному изделию.
3. Свес кровли 0 мм. Фальцевые кромки карниза и фронтона: узлы 4 и 13. Наружные желоба и водостоки вне теплового контура; скрытый желоб не предусмотрен.

						ДОМ-FC70CB37-АР
						Одноэтажный каркасный дом
Изм.	Кол.	Лист	№ док.	Подп.	Дата	
Разраб.						Стадия: ЭП; Лист: 43; Листов: 72
Проверил						
Н. контр.						Северный фасад
						ДОМ Архитектурные решения

Формат А2

Южный фасад

ЮЖНЫЙ ФАСАД / М 1:50

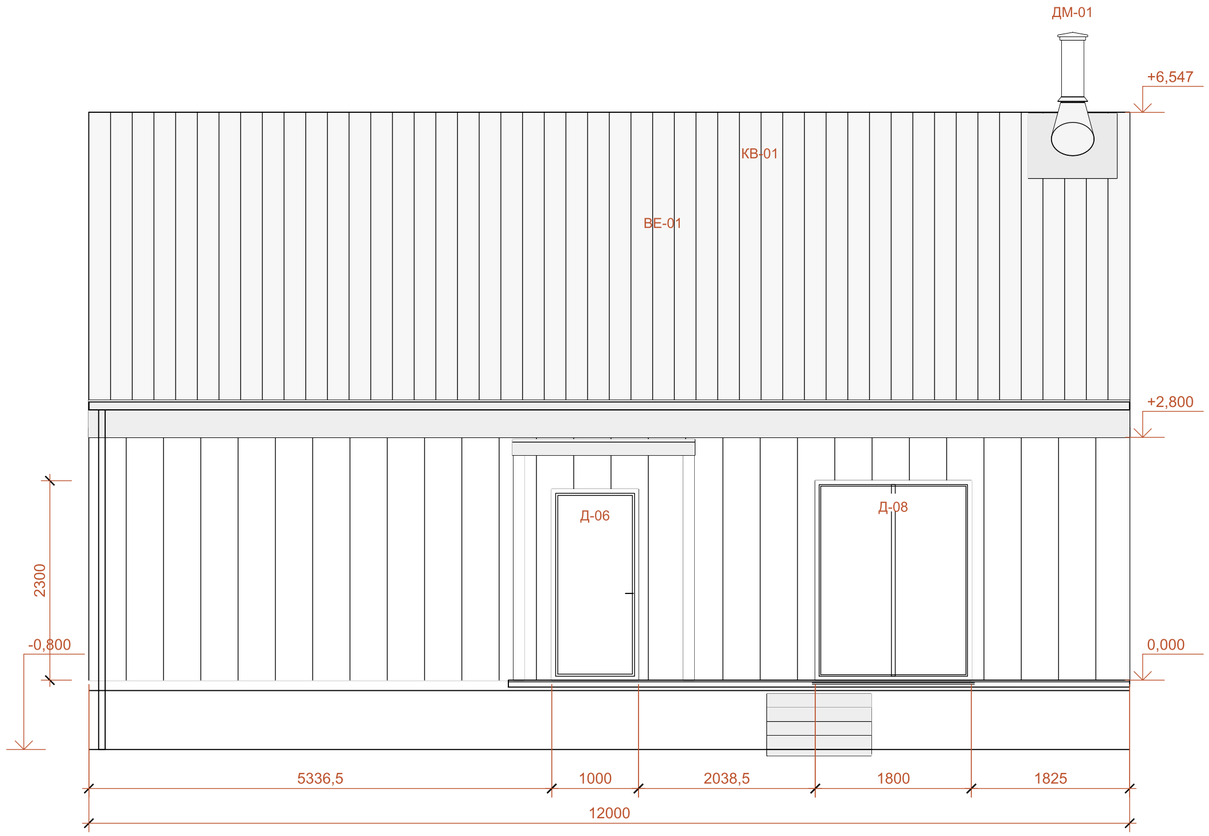

Вертикальная деревянная отделка / металлическая кровля / оконные рамы. Фактура условная; профили - по изделию. Марки проёмов - см. ведомость.

КАРНИЗ АР-27 откос окна: АР-19. Цвет наружной отделки не определяет отделку интерьера.

1. Марки проёмов - по АР-11; привязки даны до граней проёмов модели.
2. Фактура фасада и кровли условная; модуль и профили доборных элементов - по выбранному изделию.
3. Свес кровли 0 мм. Фальцевые кромки карниза и фронтона: узлы 4 и 13. Наружные желоба и водостоки вне теплового контура; скрытый желоб не предусмотрен.

						ДОМ-FC70CB37-АР
						Одноэтажный каркасный дом
Изм.	Кол.	Лист	№ док.	Подп.	Дата	
Разраб.						Стадия: ЭП; Лист: 44; Листов: 72
Проверил						
Н. контр.						Южный фасад
						ДОМ Архитектурные решения

Формат А2

Восточный фасад

ВОСТОЧНЫЙ ФАСАД / М 1:50

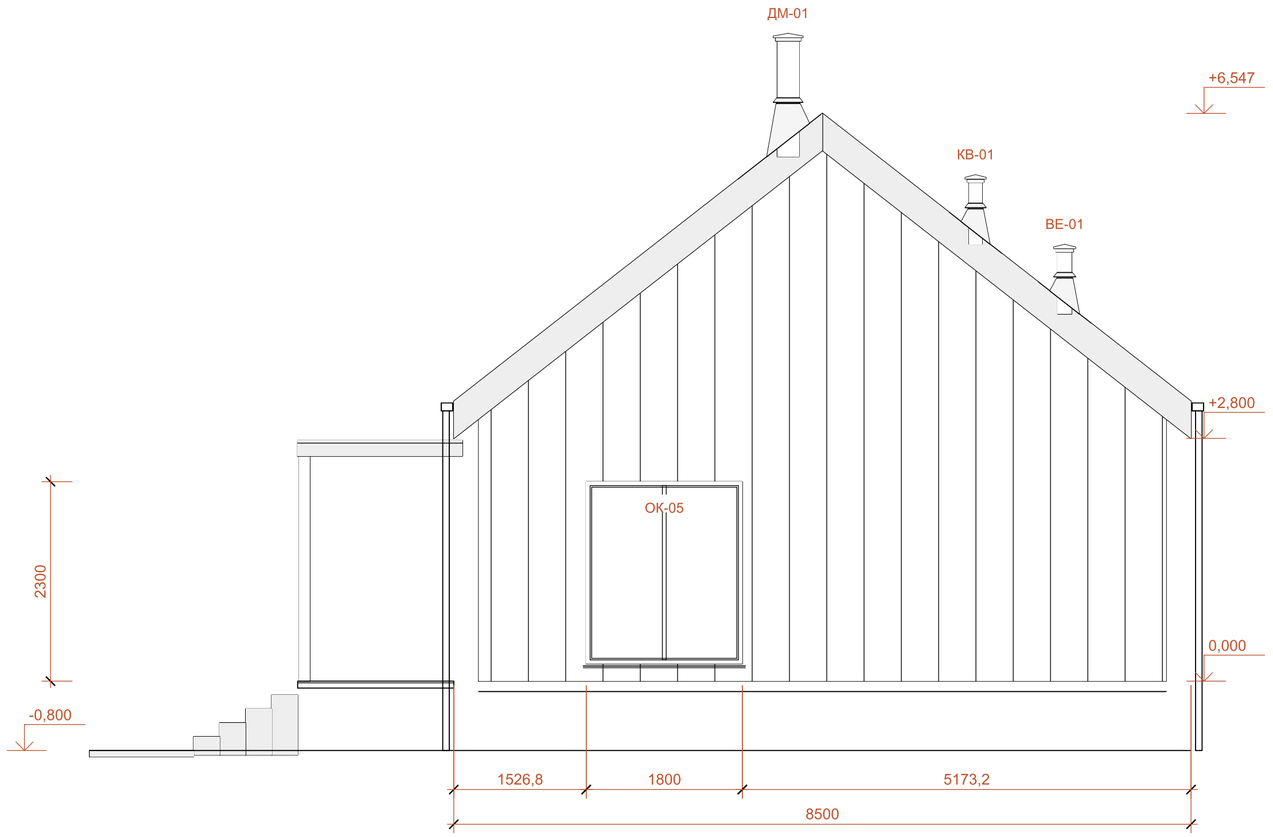

Вертикальная деревянная отделка / металлическая кровля / оконные рамы. Фактура условная; профили - по изделию. Марки проёмов - см. ведомость.

Карниз АР-27, откос окна: АР-19. Цвет наружной отделки не определяет отделку интерьера.

1. Марки проёмов - по АР-11; привязки даны до граней проёмов модели.
2. Фактура фасада и кровли условная; модуль и профили доборных элементов - по выбранному изделию.
3. Свес кровли 0 мм. Фальцевые кромки карниза и фронтона: узлы 4 и 13. Наружные желоба и водостоки вне теплового контура; скрытый желоб не предусмотрен.

						ДОМ-FC70CB37-АР
						Одноэтажный каркасный дом
Изм.	Кол.	Лист	№ док.	Подп.	Дата	
Разраб.						Стадия: ЭП; Лист: 45; Листов: 72
Проверил						
Н. контр.						Восточный фасад
						ДОМ Архитектурные решения

Формат А2

Западный фасад

ЗАПАДНЫЙ ФАСАД / М 1:50

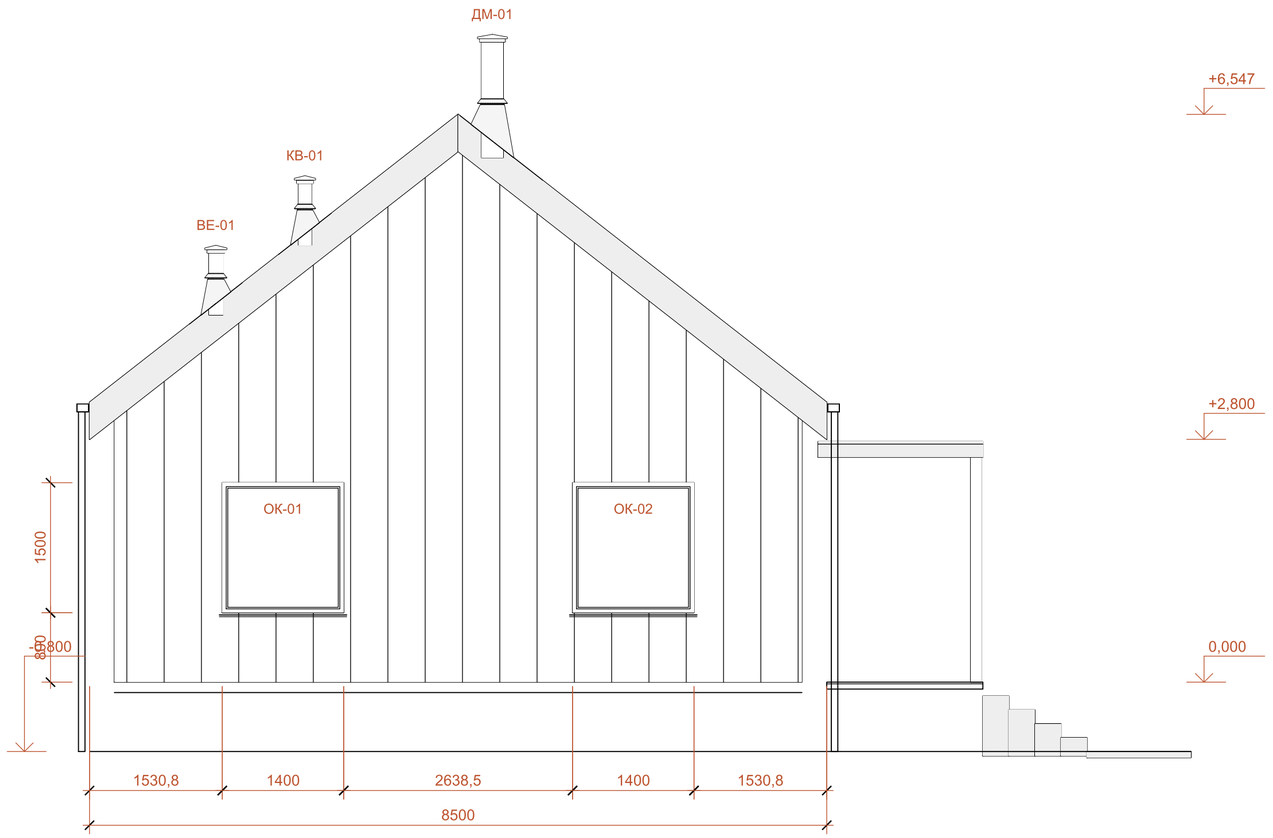

Вертикальная деревянная отделка / металлическая кровля / оконные рамы. Фактура условная; профили - по изделию. Марки проёмов - см. ведомость.

ПРИМЕЧАНИЕ

Карниз: АР-22 / откос окна: АР-19. Цвет наружной отделки не определяет отделку интерьера.

1. Марки проёмов - по АР-11; привязки даны до граней проёмов модели.
2. Фактура фасада и кровли условная; модуль и профили доборных элементов - по выбранному изделию.
3. Свес кровли 0 мм. Фальцевые кромки карниза и фронтона: узлы 4 и 13. Наружные желоба и водостоки вне теплового контура; скрытый желоб не предусмотрен.

Изм.	Кол.	Лист	№ док.	Подп.	Дата	ДОМ-FC70CB37-AP		
						Одноэтажный каркасный дом		
Разраб.						Стадия ЭП	Лист 46	Листов 72
Проверил								
Н. контр.						Западный фасад	ДОМ Архитектурные решения	

Формат А2

Ведомость электрики и групп управления

Марка	Пом.	Тип	Высота	Группа	Рамка	X	Y	Развёртки
C03	01	Подвес / люстра	+2,300	Г01	-	2936,5	2230,8	AP-57
C09	02	Подвес / люстра	+2,300	Г02	-	2936,5	6269,2	AP-59
C13	03	Накладной спот	+3,492	Г03	-	4286,5	936,5	AP-61
C14	03	Накладной спот	+4,786	Г03	-	4286,5	2593,2	AP-61
C15	03	Накладной спот	+6,080	Г03	-	4286,5	4250	AP-61
C16	03	Накладной спот	+4,786	Г03	-	4286,5	5906,8	AP-61
C17	03	Накладной спот	+3,492	Г03	-	4286,5	7563,5	AP-61
C18	04	Накладной спот	+3,492	Г04	-	5636,5	936,5	AP-63
C19	04	Накладной спот	+3,492	Г04	-	6736,5	936,5	AP-63
C20	04	Накладной спот	+4,507	Г04	-	6736,5	2236,5	AP-63
C21	04	Накладной спот	+4,507	Г04	-	5636,5	2236,5	AP-63
C22	05	Накладной спот	+3,570	Г05	-	5836,5	7463,5	AP-65
C23	06	Накладной спот	+5,514	Г06	-	5636,5	4975	AP-67
C24	06	Накладной спот	+5,514	Г06	-	7445,5	4975	AP-67
C25	06	Накладной спот	+5,514	Г06	-	9254,5	4975	AP-67
C26	06	Накладной спот	+5,514	Г06	-	11063,5	4975	AP-67
C27	06	Накладной спот	+4,503	Г06	-	11063,5	6269,2	AP-67
C30	06	Накладной спот	+4,503	Г06	-	5636,5	6269,2	AP-67
C34	07	Накладной спот	+3,492	Г07	-	9254,5	936,5	AP-70
C35	07	Накладной спот	+3,492	Г07	-	11063,5	936,5	AP-70
C37	07	Накладной спот	+4,503	Г07	-	9254,5	2230,8	AP-70
C38	07	Накладной спот	+5,514	Г07	-	5636,5	3525	AP-70

X/Y - от начала координат модели. Высота - до центра рамки или светильника. Группы обозначают управление, не расчёт силовых линий.

ПРИМЕЧАНИЯ

1. X/Y - координаты модели. Высота указана до центра светильника или рамки.
2. Марки групп описывают управление светом, не подбор защиты и кабелей.

						ДОМ-FC70CB37-AP		
						Одноэтажный каркасный дом		
Изм.	Кол.	Лист	№ док.	Подп.	Дата			
Разраб.						Стадия: ЭП	Лист: 47	Листов: 72
Проверил								
Н. контр.						Ведомость электрики и групп управления	ДОМ Архитектурные решения	

Формат А3

Ведомость электрики и групп управления

Марка	Пом.	Тип	Высота	Группа	Рамка	X	Y	Развёртки
С39	07	Накладной спот	+5,514	Г07	-	7445,5	3525	АР-70
С40	07	Накладной спот	+5,514	Г07	-	9254,5	3525	АР-70
П01	01	Выключатель	+1,000	Г01	Ф01	3584,5	3925	АР-57
С42	01	Настенное бра	+1,350	Г08	-	986,5	288,5	АР-57
Р01	01	Розетка	+0,650	-	Ф02	986,5	288,5	АР-57
Р02	01	Розетка	+0,650	-	Ф02	986,5	288,5	АР-57
К02	01	Выключатель	+0,650	Г01	Ф02	986,5	288,5	АР-57
В03	01	Выключатель	+0,650	Г08	Ф02	986,5	288,5	АР-57
С43	01	Настенное бра	+1,350	Г09	-	2886,5	288,5	АР-57
Р03	01	Розетка	+0,650	-	Ф03	2886,5	288,5	АР-57
Р04	01	Розетка	+0,650	-	Ф03	2886,5	288,5	АР-57
П04	01	Выключатель	+0,650	Г01	Ф03	2886,5	288,5	АР-57
В05	01	Выключатель	+0,650	Г09	Ф03	2886,5	288,5	АР-57
П06	02	Выключатель	+1,000	Г02	Ф04	3584,5	7963,5	АР-59
С44	02	Настенное бра	+1,350	Г10	-	1186,5	4327	АР-59
Р05	02	Розетка	+0,650	-	Ф05	1186,5	4327	АР-59
Р06	02	Розетка	+0,650	-	Ф05	1186,5	4327	АР-59
К07	02	Выключатель	+0,650	Г02	Ф05	1186,5	4327	АР-59
В08	02	Выключатель	+0,650	Г10	Ф05	1186,5	4327	АР-59
С45	02	Настенное бра	+1,350	Г11	-	2686,5	4327	АР-59
Р07	02	Розетка	+0,650	-	Ф06	2686,5	4327	АР-59
Р08	02	Розетка	+0,650	-	Ф06	2686,5	4327	АР-59

X/Y - от начала координат модели. Высота - до центра рамки или светильника. Группы обозначают управление, не расчёт силовых линий.

ПРИМЕЧАНИЯ

1. X/Y - координаты модели. Высота указана до центра светильника или рамки.
2. Марки групп описывают управление светом, не подбор защиты и кабелей.

						ДОМ-FC70CB37-АР		
						Одноэтажный каркасный дом		
Изм.	Кол.	Лист	№ док.	Подп.	Дата			
Разраб.						Стадия: ЭП	Лист: 48	Листов: 72
Проверил								
Н. контр.						Ведомость электрики и групп управления	ДОМ Архитектурные решения	

Формат А3

Ведомость электрики и групп управления

Марка	Пом.	Тип	Высота	Группа	Рамка	X	Y	Развёртки
П09	02	Выключатель	+0,650	Г02	Ф06	2686,5	4327	АР-59
В10	02	Выключатель	+0,650	Г11	Ф06	2686,5	4327	АР-59
П11	03	Выключатель	+1,000	Г03	Ф07	4834,5	736,5	АР-61
П12	03	Выключатель	+1,000	Г03	Ф08	4834,5	8013,5	АР-61
В13	04	Выключатель	+1,000	Г04	Ф09	4988,5	2086,5	АР-63
С46	04	Настенное бра	+1,650	Г04	-	7384,5	1756,5	АР-63
Р09	04	Розетка	+1,125	-	Ф10	7384,5	2106,5	АР-63
Р10	04	Розетка	+1,125	-	Ф10	7384,5	2106,5	АР-63
Р11	04	Розетка	+1,100	-	Ф11	7384,5	2551,5	АР-63
Р12	04	Розетка	+1,600	-	Ф12	5626,5	2884,5	АР-63
В14	05	Выключатель	+1,000	Г05	Ф13	6486,5	8211,5	АР-65
Р13	05	Розетка	+0,300	-	Ф14	4988,5	6933,5	АР-65
Р14	05	Розетка	+0,300	-	Ф14	4988,5	6933,5	АР-65
П15	06	Выключатель	+1,000	Г06	Ф15	4988,5	5700	АР-67
П16	06	Выключатель	+1,000	Г06	Ф16	10325	8211,5	АР-67
Р15	06	Розетка	+0,300	-	Ф17	11711,5	7513,5	АР-67
Р16	06	Розетка	+0,300	-	Ф17	11711,5	7513,5	АР-67
Р17	06	Розетка	+0,300	-	Ф17	11711,5	7513,5	АР-67
Р18	06	Розетка	+0,300	-	Ф17	11711,5	7513,5	АР-67
Р19	06	Розетка	+1,200	-	Ф18	8350	4327	АР-67
В17	07	Выключатель	+1,000	Г07	Ф19	6986,5	4173	АР-70
Р20	07	Розетка	+0,300	-	Ф20	7538,5	684	АР-70

X/Y - от начала координат модели. Высота - до центра рамки или светильника. Группы обозначают управление, не расчёт силовых линий.

ПРИМЕЧАНИЯ

1. X/Y - координаты модели. Высота указана до центра светильника или рамки.
2. Марки групп описывают управление светом, не подбор защиты и кабелей.

						ДОМ-FC70CB37-АР		
						Одноэтажный каркасный дом		
Изм.	Кол.	Лист	№ док.	Подп.	Дата			
Разраб.						Стадия ЭП	Лист 49	Листов 72
Проверил								
Н. контр.						Ведомость электрики и групп управления	ДОМ Архитектурные решения	

Формат А3

Ведомость электрики и групп управления

Марка	Пом.	Тип	Высота	Группа	Рамка	X	Y	Развёртки
C47	07	Линейная подсветка	+2,100	Г12	-	7856,5	1434	АР-70
C48	07	Линейная подсветка	+2,100	Г12	-	7856,5	2334	АР-70
Р21	07	Розетка	+2,050	-	Ф21	7538,5	2774	АР-70
Р22	07	Розетка	+1,100	-	Ф22	7538,5	1884	АР-70
Р23	07	Розетка	+1,100	-	Ф22	7538,5	1884	АР-70
В18	07	Выключатель	+1,100	Г12	Ф22	7538,5	1884	АР-70
С-А49	06	Подвес / люстра	+2,400	Г06	-	8086,5	6463,5	АР-67
С-А50	07	Подвес / люстра	+2,200	Г07	-	10813,5	3075	АР-70

X/Y - от начала координат модели. Высота - до центра рамки или светильника. Группы обозначают управление, не расчёт силовых линий.

ПРИМЕЧАНИЯ

1. X/Y - координаты модели. Высота указана до центра светильника или рамки.
2. Марки групп описывают управление светом, не подбор защиты и кабелей.

						ДОМ-FC70CB37-АР		
						Одноэтажный каркасный дом		
Изм.	Кол.	Лист	№ док.	Подп.	Дата			
Разраб.						Стадия ЭП	Лист 50	Листов 72
Проверил								
Н. контр.						Ведомость электрики и групп управления	ДОМ Архитектурные решения	

Формат А3

Рамки электрики и высоты установки

Ф01 / 01 / +1,000

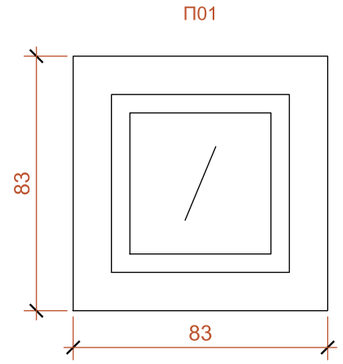

Ф02 / 01 / +0,650

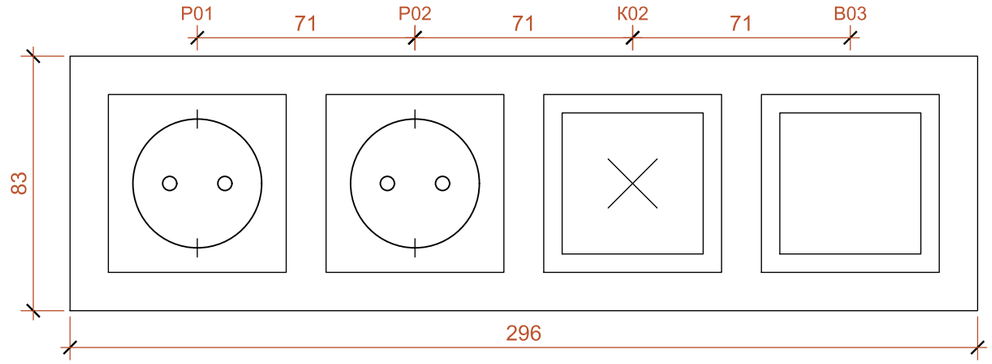

Ф03 / 01 / +0,650

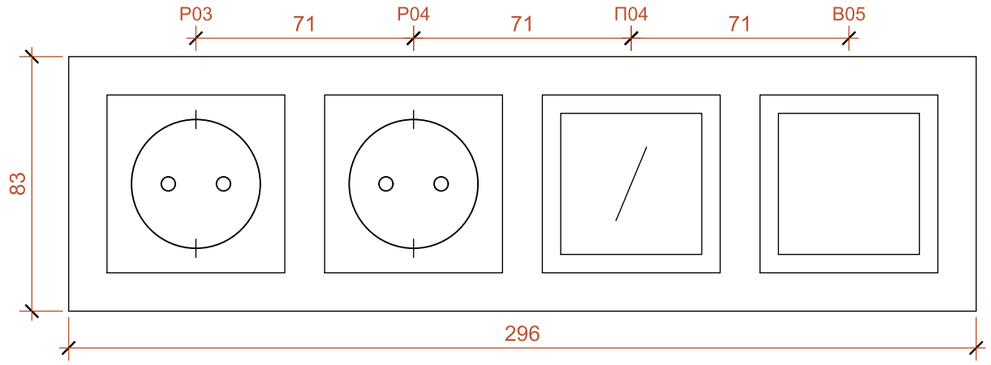

Ф04 / 02 / +1,000

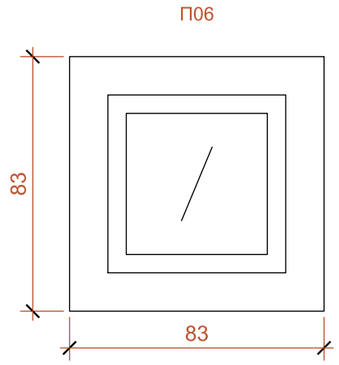

Вид из помещения. Лицевые панели условные. Высота - до центра рамки. Состав и шаг - по библиотеке.

ПРИМЕЧАНИЯ

1. Виды показаны из помещения; размеры задают габарит рамки и шаг механизмов.
2. Марка рамки едина на плане, развёртках и в ведомости устройств.

						ДОМ-FC70CB37-АР	
						Одноэтажный каркасный дом	
Изм.	Кол.	Лист	№ док.	Подп.	Дата		
Разраб.						Стадия: ЭП	Лист: 51 / Листов: 72
Проверил							
Н. контр.						Рамки электрики и высоты установки	ДОМ Архитектурные решения

Формат А3

Рамки электрики и высоты установки

Ф05 / 02 / +0,650

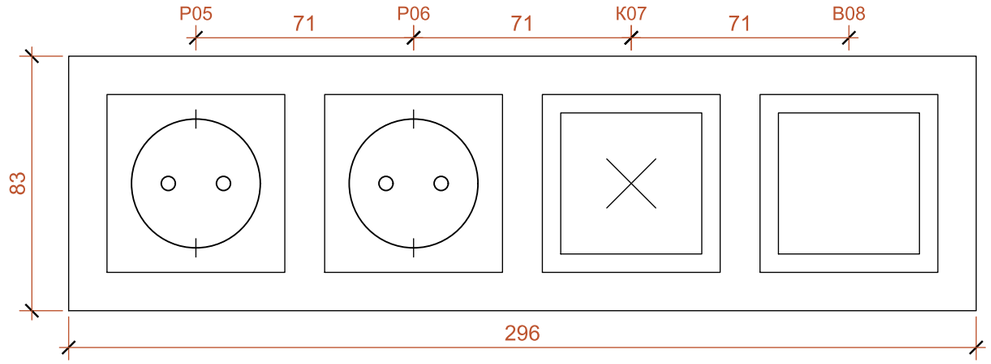

Ф06 / 02 / +0,650

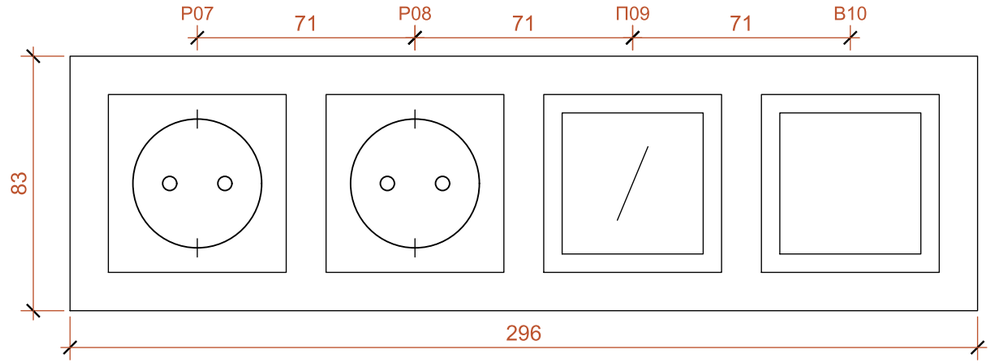

Ф07 / 03 / +1,000

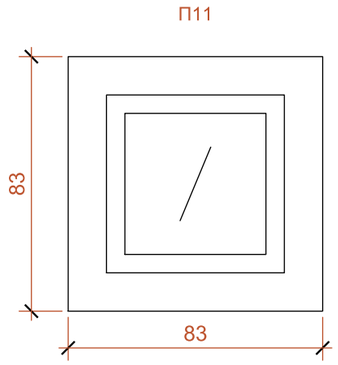

Ф08 / 03 / +1,000

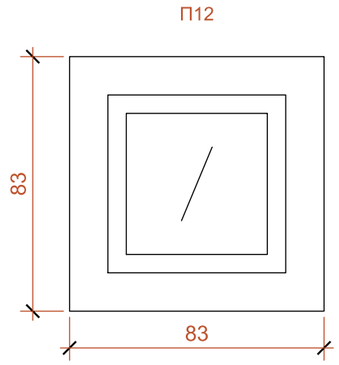

Вид из помещения. Лицевые панели условные. Высота - до центра рамки. Состав и шаг - по библиотеке.

ПРИМЕЧАНИЯ

1. Виды показаны из помещения; размеры задают габарит рамки и шаг механизмов.
2. Марка рамки едина на плане, развёртках и в ведомости устройств.

						ДОМ-FC70CB37-АР		
						Одноэтажный каркасный дом		
Изм.	Кол.	Лист	№ док.	Подп.	Дата			
Разраб.						Стадия ЭП	Лист 52	Листов 72
Проверил								
Н. контр.						Рамки электрики и высоты установки	ДОМ Архитектурные решения	

Формат А3

Рамки электрики и высоты установки

Ф09 / 04 / +1,000

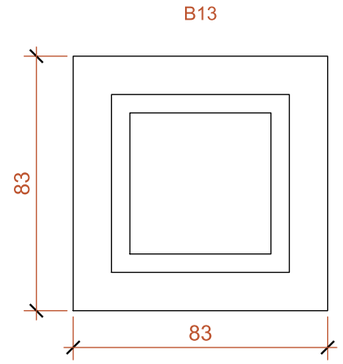

Ф10 / 04 / +1,125

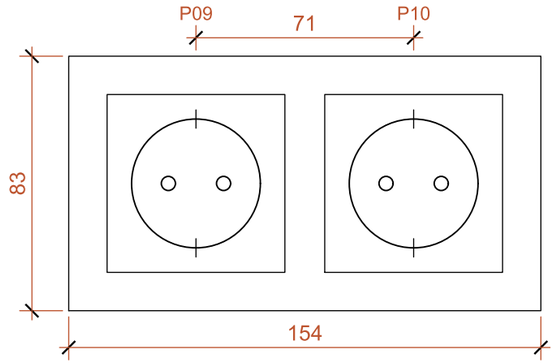

Ф11 / 04 / +1,100

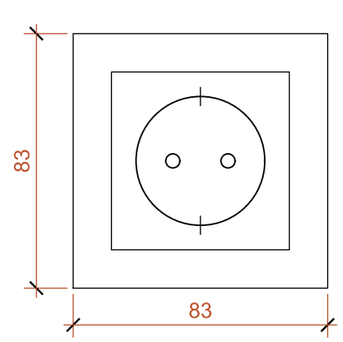

Ф12 / 04 / +1,600

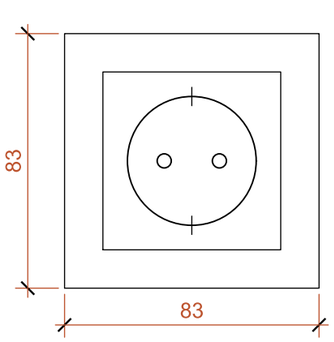

Вид из помещения. Лицевые панели условные. Высота - до центра рамки. Состав и шаг - по библиотеке.

ПРИМЕЧАНИЯ

1. Виды показаны из помещения; размеры задают габарит рамки и шаг механизмов.
2. Марка рамки едина на плане, развёртках и в ведомости устройств.

						ДОМ-FC70CB37-AP		
						Одноэтажный каркасный дом		
Изм.	Кол.	Лист	№ док.	Подп.	Дата			
Разраб.						Стадия ЭП	Лист 53	Листов 72
Проверил								
Н. контр.						Рамки электрики и высоты установки	ДОМ Архитектурные решения	

Формат А3

Рамки электрики и высоты установки

Ф13 / 05 / +1,000

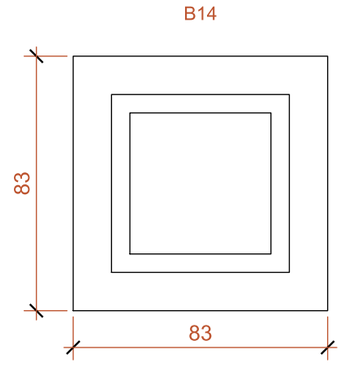

Ф14 / 05 / +0,300

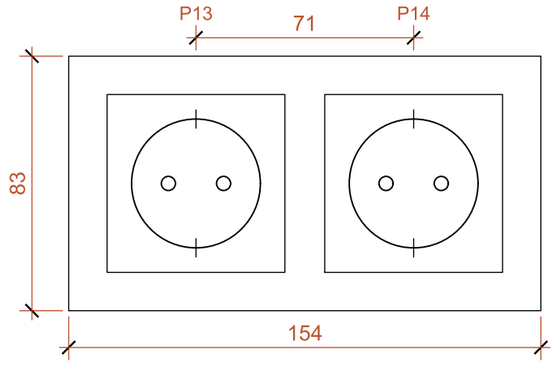

Ф15 / 06 / +1,000

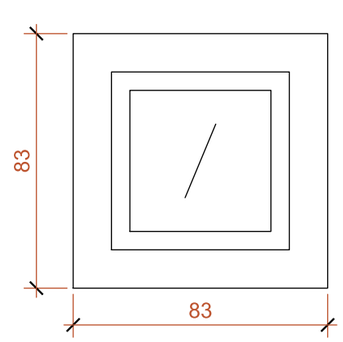

Ф16 / 06 / +1,000

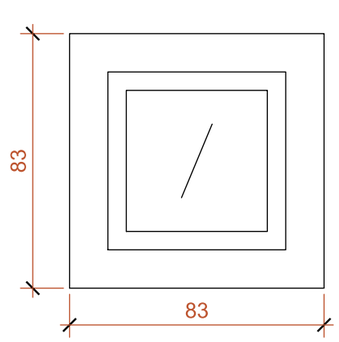

Вид из помещения. Лицевые панели условные. Высота - до центра рамки. Состав и шаг - по библиотеке.

ПРИМЕЧАНИЯ

1. Виды показаны из помещения; размеры задают габарит рамки и шаг механизмов.
2. Марка рамки едина на плане, развёртках и в ведомости устройств.

						ДОМ-FC70CB37-АР	
						Одноэтажный каркасный дом	
Изм.	Кол.	Лист	№ док.	Подп.	Дата		
Разраб.						Стадия: ЭП	Лист: 54 / Листов: 72
Проверил							
Н. контр.						Рамки электрики и высоты установки	ДОМ Архитектурные решения

Формат А3

Рамки электрики и высоты установки

Ф17 / 06 / +0,300

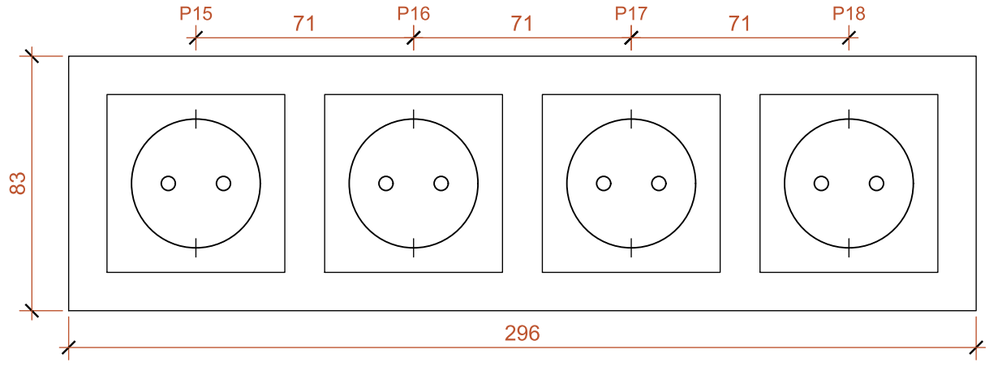

Ф18 / 06 / +1,200

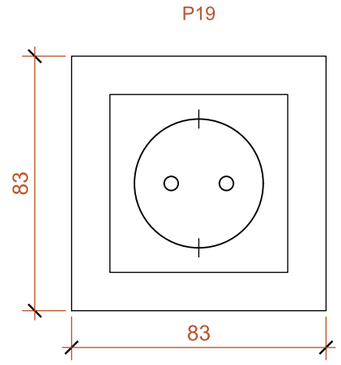

Ф19 / 07 / +1,000

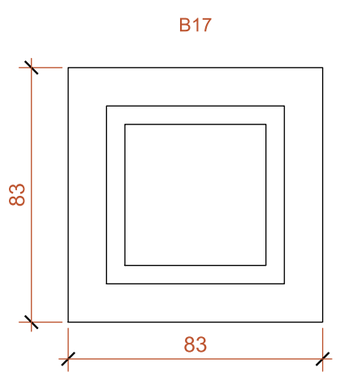

Ф20 / 07 / +0,300

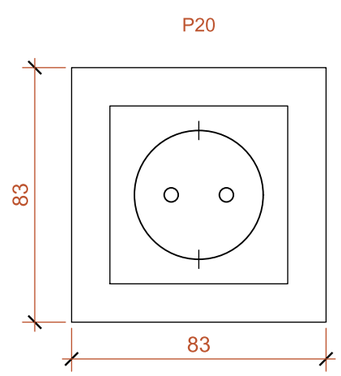

Вид из помещения. Лицевые панели условные. Высота - до центра рамки. Состав и шаг - по библиотеке.

ПРИМЕЧАНИЯ

1. Виды показаны из помещения; размеры задают габарит рамки и шаг механизмов.
2. Марка рамки едина на плане, развёртках и в ведомости устройств.

						ДОМ-FC70CB37-АР		
						Одноэтажный каркасный дом		
Изм.	Кол.	Лист	№ док.	Подп.	Дата			
Разраб.						Стадия ЭП	Лист 55	Листов 72
Проверил								
Н. контр.						Рамки электрики и высоты установки	ДОМ Архитектурные решения	

Формат А3

Рамки электрики и высоты установки

Ф21 / 07 / +2,050

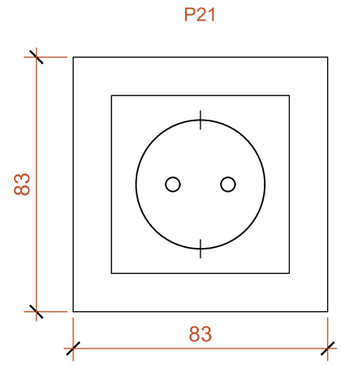

Ф22 / 07 / +1,100

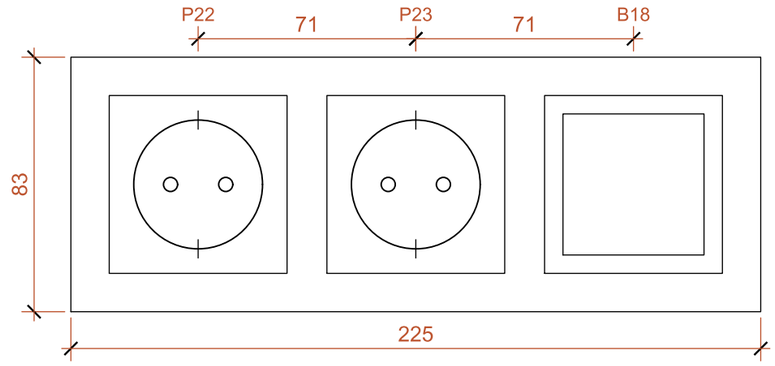

Вид из помещения. Лицевые панели условные. Высота - до центра рамки. Состав и шаг - по библиотеке.

ПРИМЕЧАНИЯ

1. Виды показаны из помещения; размеры задают габарит рамки и шаг механизмов.
2. Марка рамки едина на плане, развёртках и в ведомости устройств.

						ДОМ-FC70CB37-AP		
						Одноэтажный каркасный дом		
Изм.	Кол.	Лист	№ док.	Подп.	Дата			
Разраб.						Стадия ЭП	Лист 56	Листов 72
Проверил								
Н. контр.						Рамки электрики и высоты установки	ДОМ Архитектурные решения	

Формат А3

Спальня 1. Развёртки стен

А 01 — 01-А

М 1:20

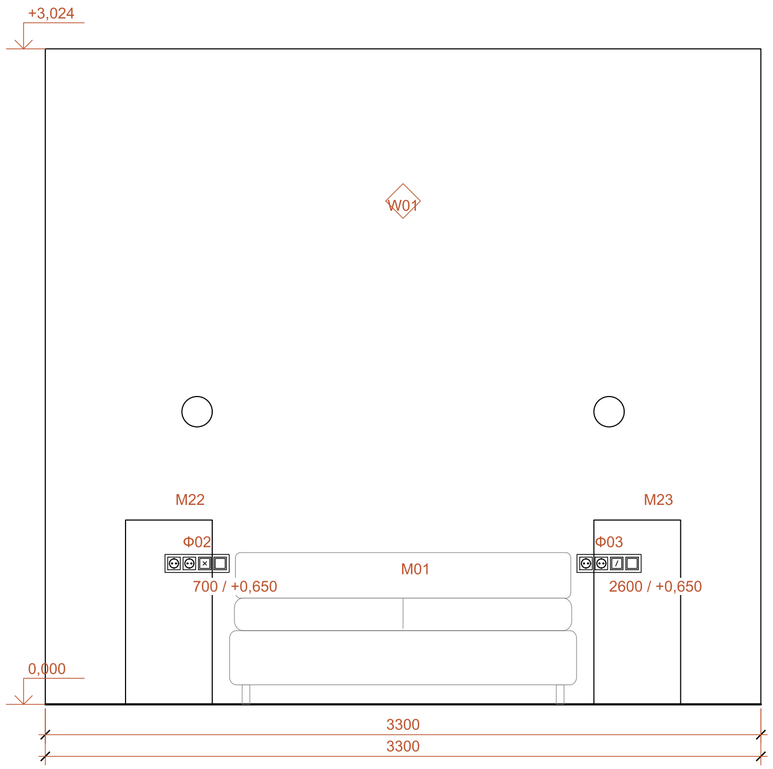

Б 01 — 01-Б

М 1:25

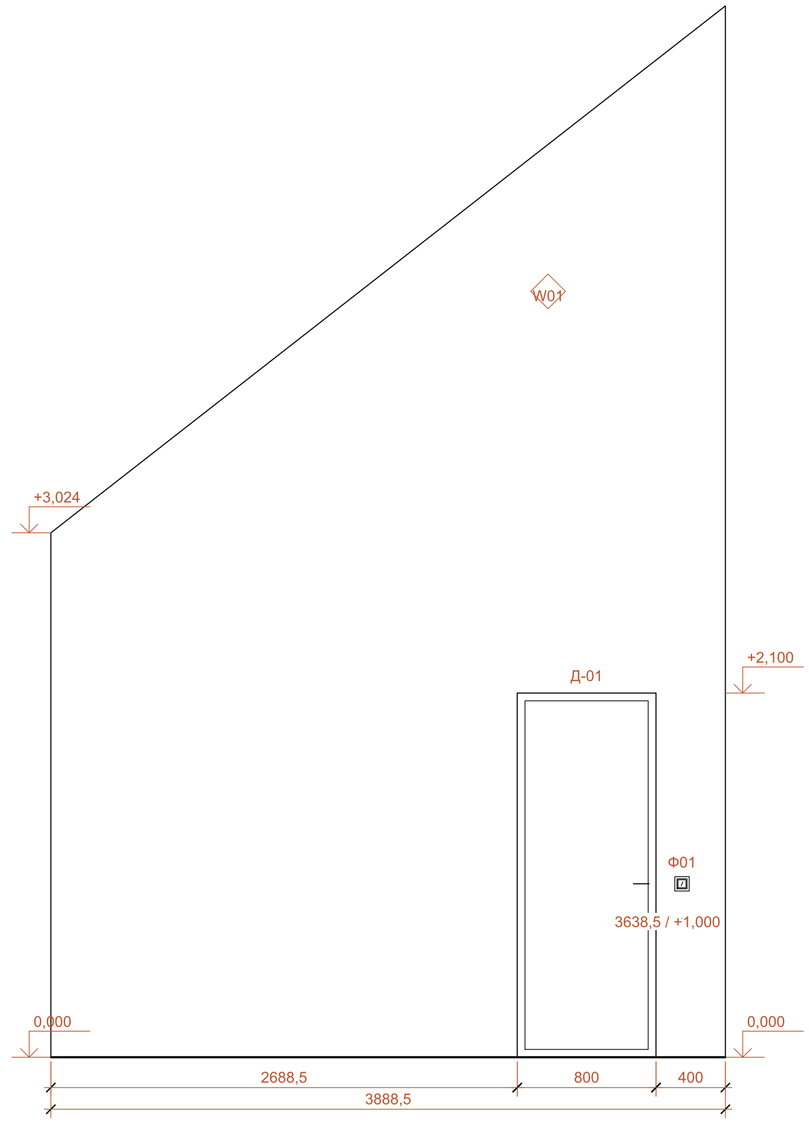

01 / АР-05

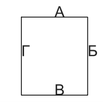

W01 / Матовая интерьерная краска по подготовленной листовой обшивке

С02 / Натуральная древесина по скатам кровли

ПРИМЕЧАНИЯ

1. Потолочные светильники - на плане света. На развёртке показаны только бра соответствующей стены.
2. Код отделки относится к обозначенной зоне поверхности; расшифровка приведена на этом листе.
3. Высоты проёмов и рамок - от чистого пола. Мебель: АР-12; лицевые панели рамок: АР-51.

						ДОМ-FC70CB37-АР
						Одноэтажный каркасный дом
Изм.	Кол.	Лист	№ док.	Подп.	Дата	
Разраб.						Стадия: ЭП; Лист: 57; Листов: 72
Проверил						
Н. контр.						Спальня 1. Развёртки стен
						ДОМ Архитектурные решения

Формат А2

Спальня 1. Развёртки стен

В / 01 — 01-В

М 1:25

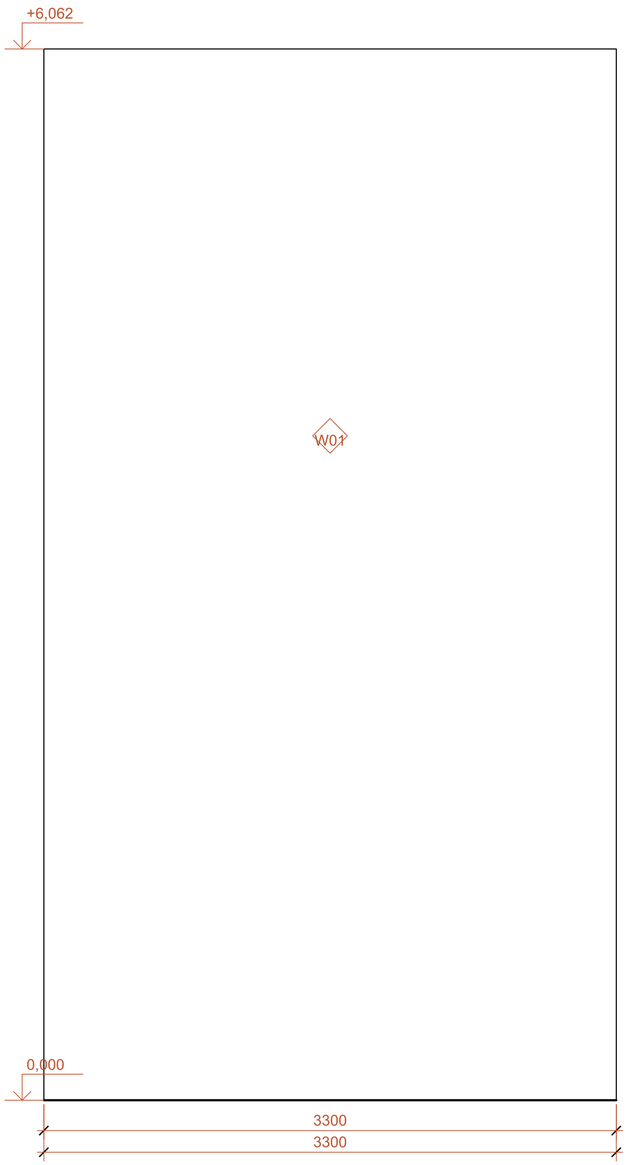

Г / 01 — 01-Г

М 1:25

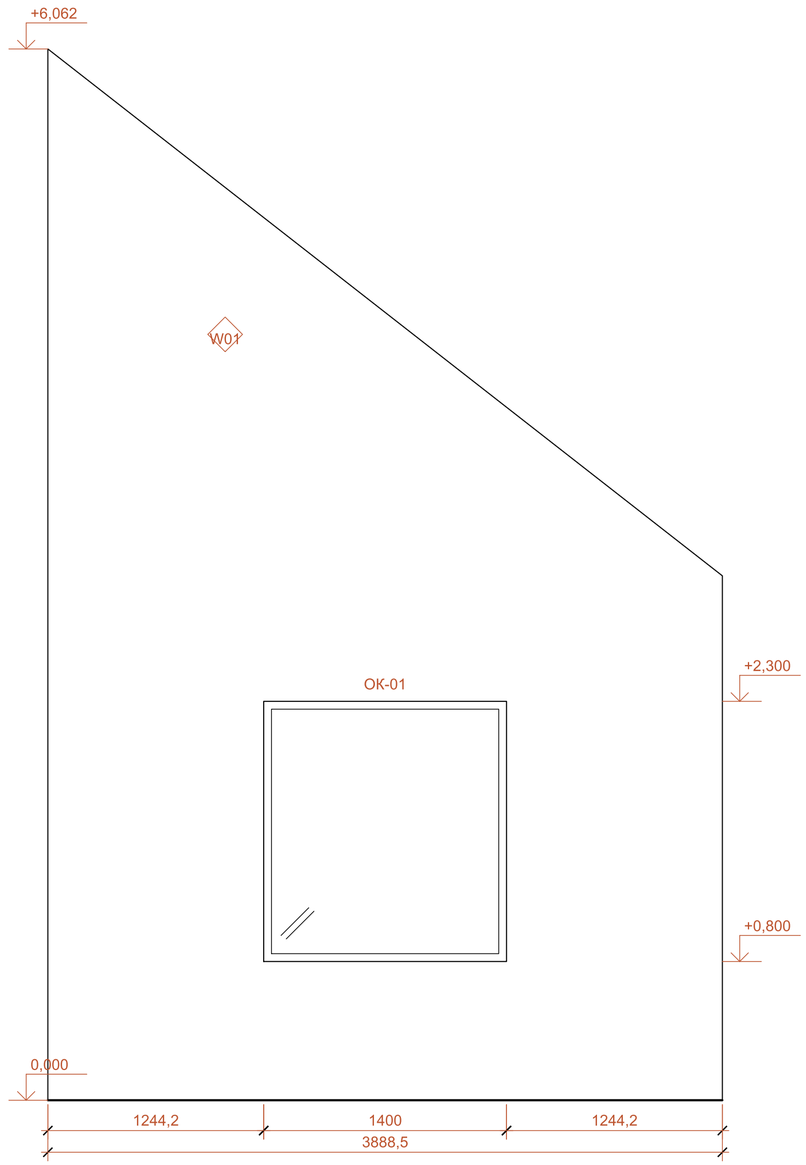

01 / АР-05

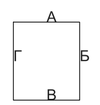

W01 / Матовая интерьерная краска по подготовленной листовой обшивке

C02 / Натуральная древесина по скатам кровли

ПРИМЕЧАНИЯ
1. Потолочные светильники - на плане света. На развёртке показаны только бра соответствующей стены.
2. Код отделки относится к обозначенной зоне поверхности; расшифровка приведена на этом листе.
3. Высоты проёмов и рамок - от чистого пола. Мебель: АР-12; лицевые панели рамок: АР-51.

						ДОМ-FC70CB37-АР	
						Одноэтажный каркасный дом	
Изм.	Кол.	Лист	№ док.	Подп.	Дата		
Разраб.						Стадия: ЭП	Лист: 58 / Листов: 72
Проверил							
Н. контр.						Спальня 1. Развёртки стен	ДОМ. Архитектурные решения

Формат А2

Спальня 2. Развёртки стен

А 02 — 02-А

М 1:25

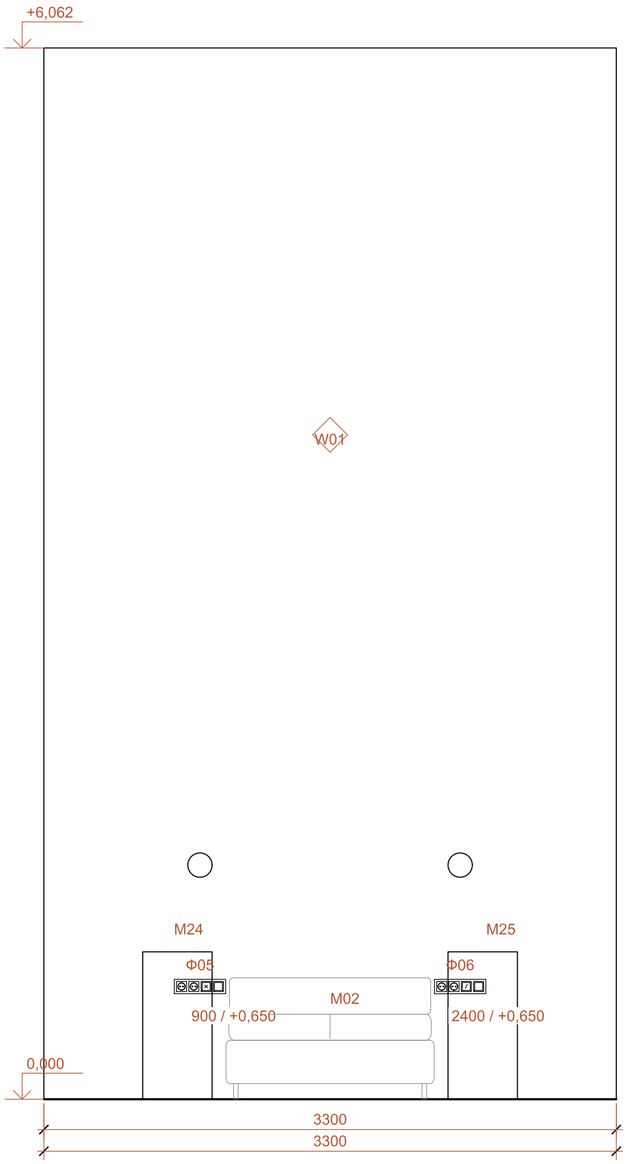

Б 02 — 02-Б

М 1:25

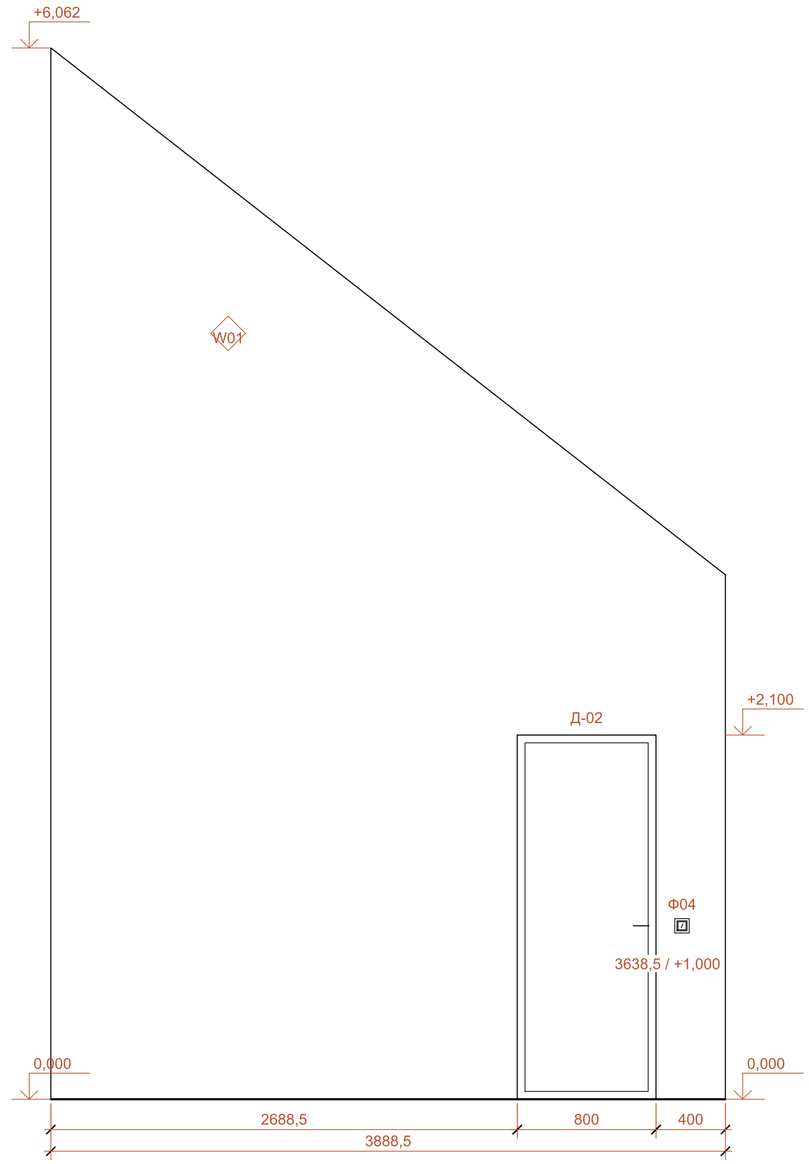

02 / АР-05

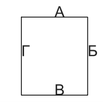

W01 / Матовая интерьерная краска по подготовленной листовой обшивке

С02 / Натуральная древесина по скатам кровли

ПРИМЕЧАНИЯ

1. Потолочные светильники - на плане света. На развёртке показаны только бра соответствующей стены.
2. Код отделки относится к обозначенной зоне поверхности; расшифровка приведена на этом листе.
3. Высоты проёмов и рамок - от чистого пола. Мебель: АР-12; лицевые панели рамок: АР-51.

						ДОМ-FC70CB37-АР
						Одноэтажный каркасный дом
Изм.	Кол.	Лист	№ док.	Подп.	Дата	
Разраб.						Стадия: ЭП; Лист: 59; Листов: 72
Проверил						
Н. контр.						Спальня 2. Развёртки стен
						ДОМ Архитектурные решения

Формат А2

Спальня 2. Развёртки стен

В / 02 — 02-В

М 1:20

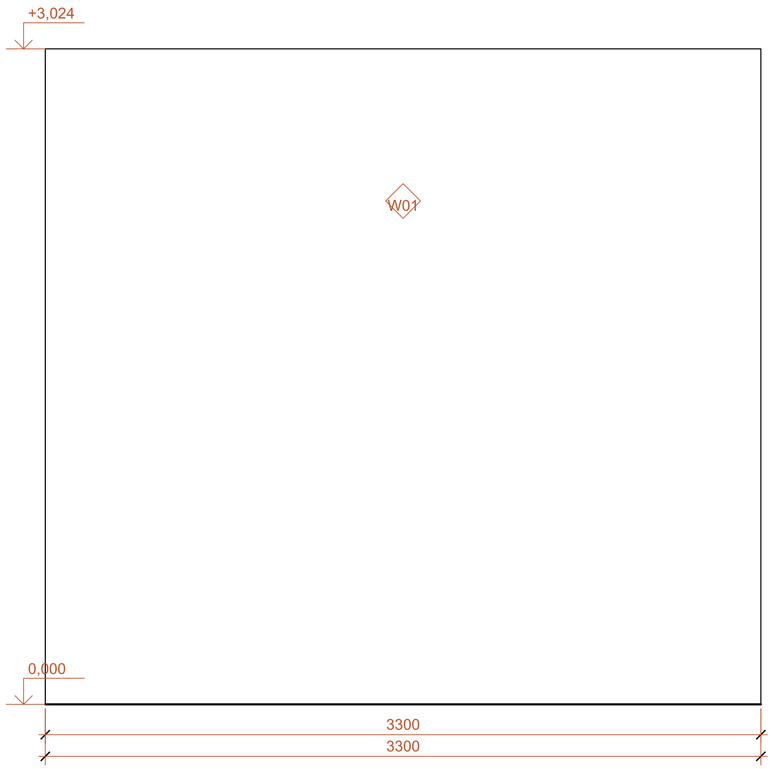

Г / 02 — 02-Г

М 1:25

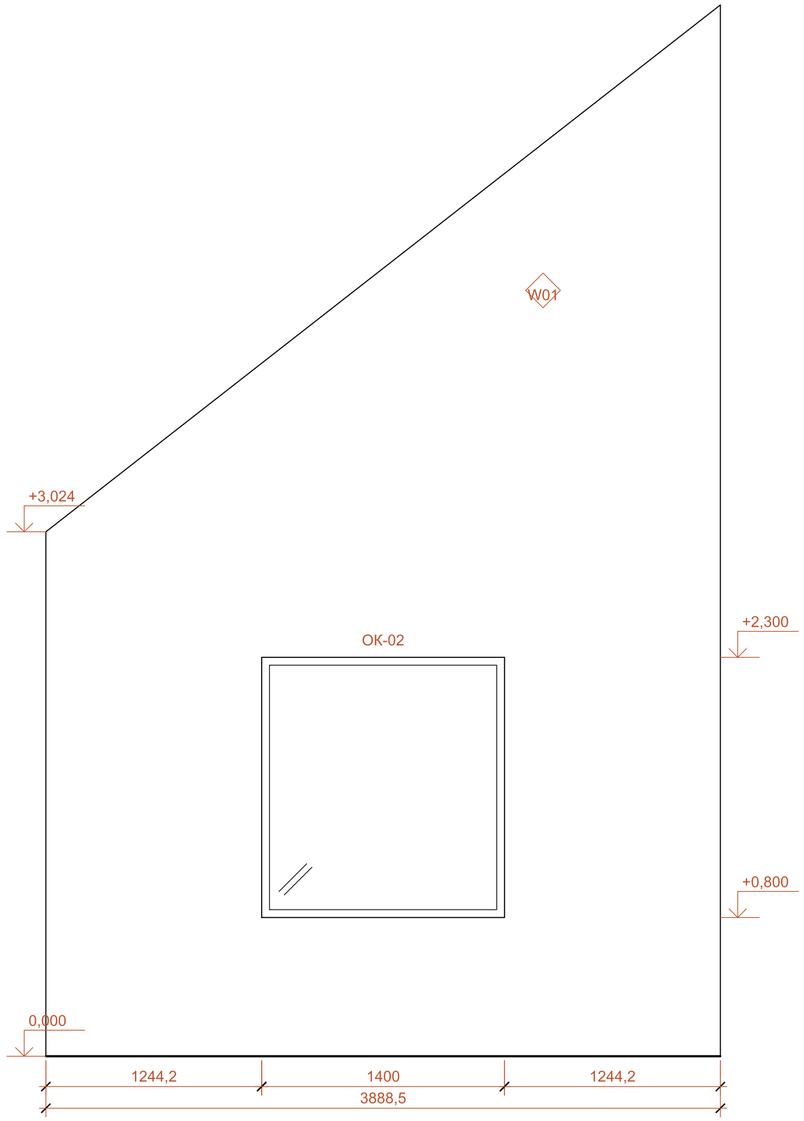

02 / АР-05

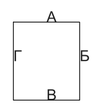

W01 / Матовая интерьерная краска по подготовленной листовой обшивке

С02 / Натуральная древесина по скатам кровли

ПРИМЕЧАНИЯ

1. Потолочные светильники - на плане света. На развёртке показаны только бра соответствующей стены.
2. Код отделки относится к обозначенной зоне поверхности; расшифровка приведена на этом листе.
3. Высоты проёмов и рамок - от чистого пола. Мебель: АР-12; лицевые панели рамок: АР-51.

						ДОМ-FC70CB37-АР	
						Одноэтажный каркасный дом	
Изм.	Кол.	Лист	№ док.	Подп.	Дата		
Разраб.						Стадия: ЭП	Лист: 60 / Листов: 72
Проверил							
Н. контр.						Спальня 2. Развёртки стен	ДОМ Архитектурные решения

Формат А2

Коридор. Развёртки стен

А / 03 — 03-А

М 1:20

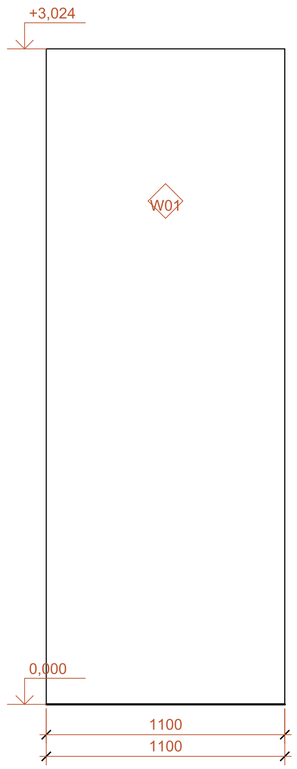

Б / 03 — 03-Б

М 1:25

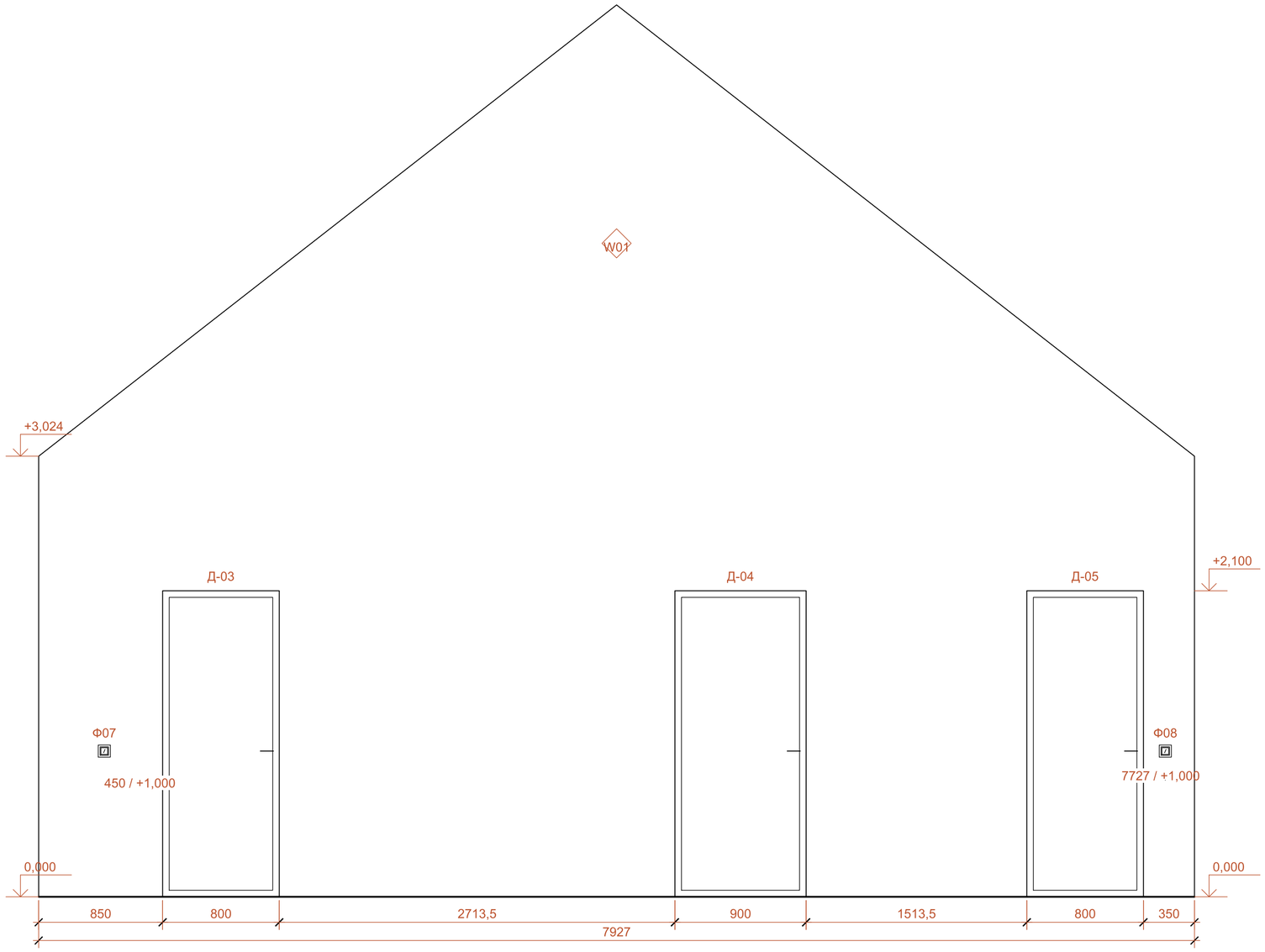

03 / АР-05

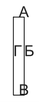

W01 / Матовая интерьерная краска по подготовленной листовой обшивке

C02 / Натуральная древесина по скатам кровли

ПРИМЕЧАНИЯ

1. Потолочные светильники - на плане света. На развёртке показаны только бра соответствующей стены.
2. Код отделки относится к обозначенной зоне поверхности; расшифровка приведена на этом листе.
3. Высоты проёмов и рамок - от чистого пола. Мебель: АР-12; лицевые панели рамок: АР-51.

						ДОМ-FC70CB37-АР
						Одноэтажный каркасный дом
Изм.	Кол.	Лист	№ док.	Подп.	Дата	
Разраб.						Стадия: ЭП; Лист: 61; Листов: 72
Проверил						
Н. контр.						Коридор. Развёртки стен
						ДОМ Архитектурные решения

Формат А2

Коридор. Развёртки стен

В 03 — 03-В

М 1:20

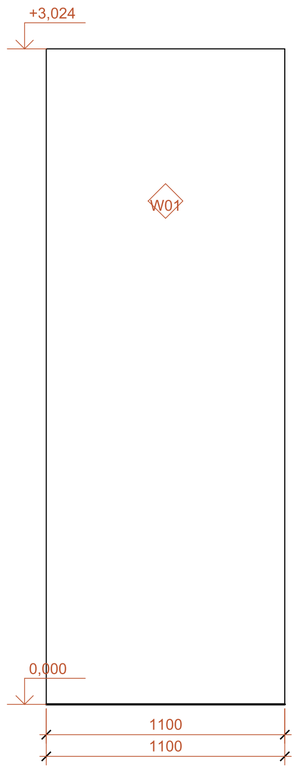

Г 03 — 03-Г

М 1:25

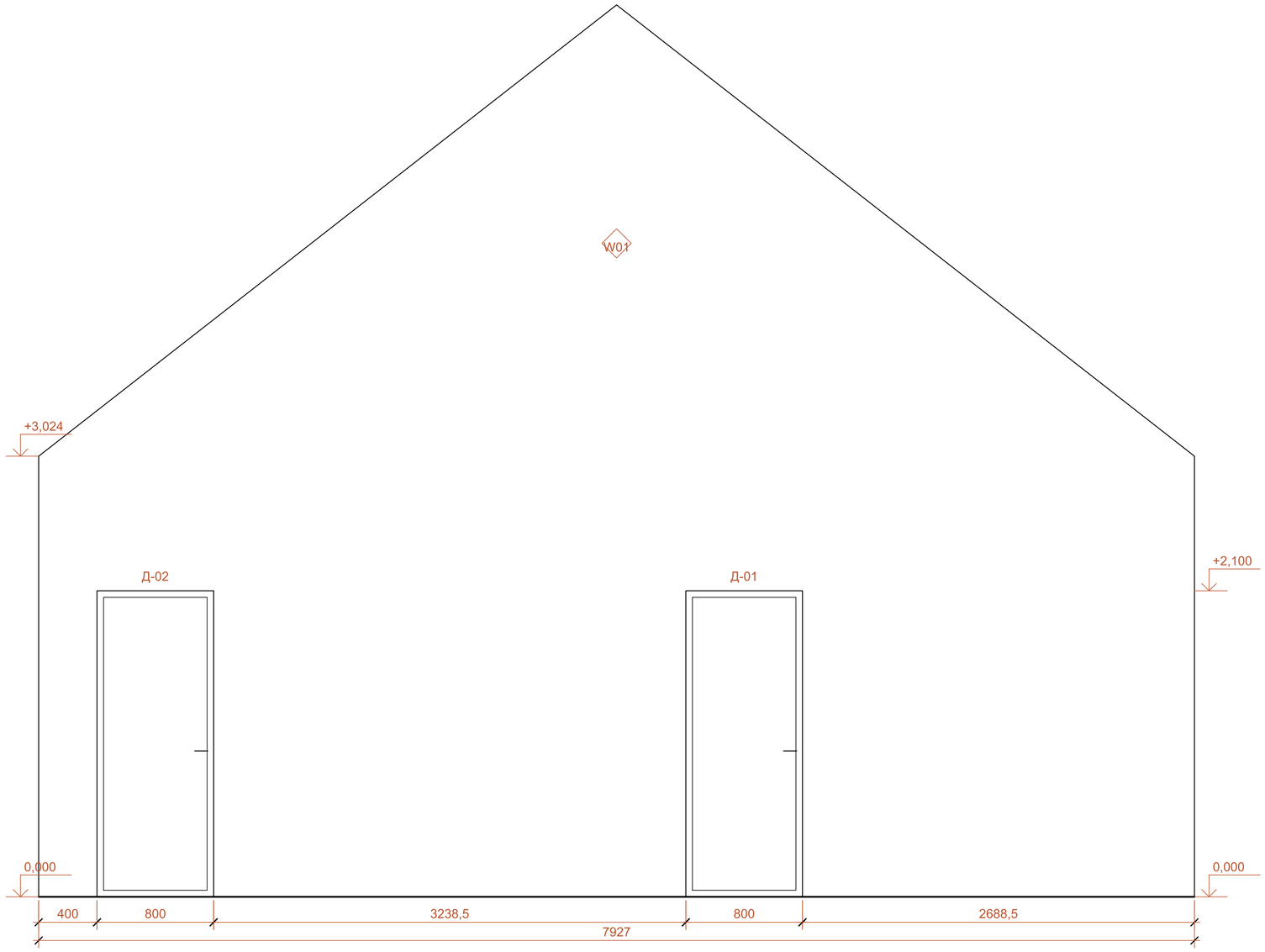

03 / АР-05

А
Г Б
В

W01 / Матовая интерьерная краска по подготовленной листовой обшивке

C02 / Натуральная древесина по скатам кровли

ПРИМЕЧАНИЯ
1. Потолочные светильники - на плане света. На развёртке показаны только бра соответствующей стены.
2. Код отделки относится к обозначенной зоне поверхности; расшифровка приведена на этом листе.
3. Высоты проёмов и рамок - от чистого пола. Мебель: АР-12; лицевые панели рамок: АР-51.

						ДОМ-FC70CB37-АР
						Одноэтажный каркасный дом
Изм.	Кол.	Лист	№ док.	Подп.	Дата	
Разраб.						Стадия: ЭП; Лист: 62; Листов: 72
Проверил						
Н. контр.						Коридор. Развёртки стен
						ДОМ Архитектурные решения

Формат А2

Ванная. Развёртки стен

А/04 04-А

М 1:20

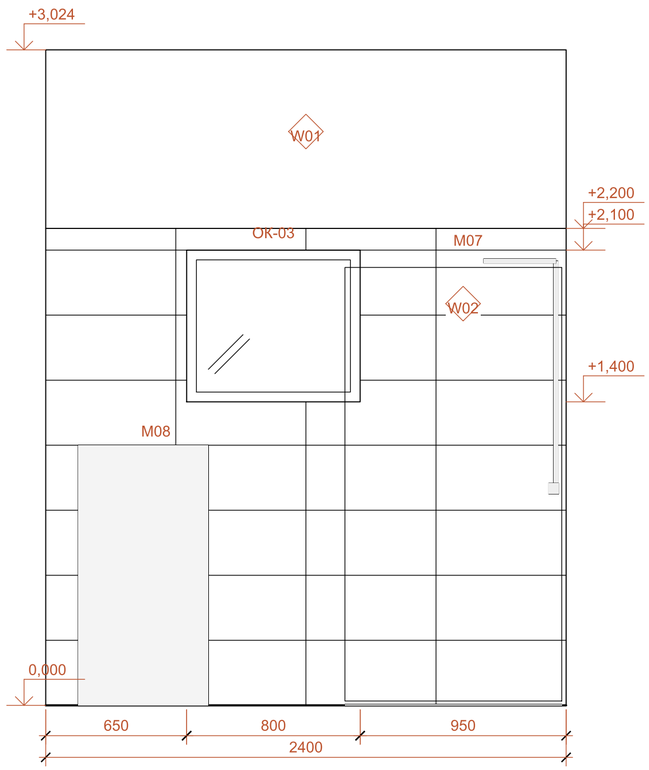

Б/04 04-Б

М 1:20

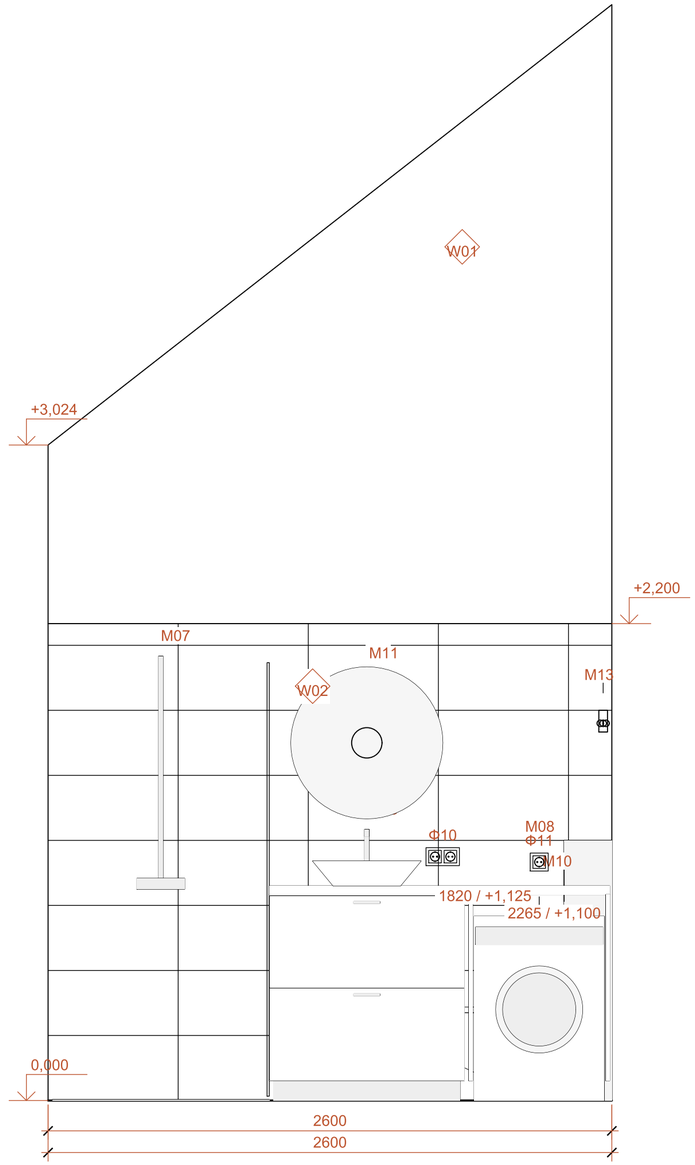

04 / АР-05

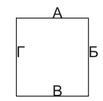

W01 / Матовая интерьерная краска по подготовленной листовой обшивке

W02 / Керамогранит влажной зоны, до 2200 мм

ПРИМЕЧАНИЯ

1. Потолочные светильники - на плане света. На развёртке показаны только бра соответствующей стены.
2. Код отделки относится к обозначенной зоне поверхности; расшифровка приведена на этом листе.
3. Высоты проёмов и рамок - от чистого пола. Мебель: АР-12; лицевые панели рамок: АР-51.
4. Унитаз навесной; инсталляция в зашитом сервисном коробе, кнопка на его лицевой стенке. Свободная зона: 900 мм по ширине, 750 мм перед чашей.

C02 / Натуральная древесина по скатам кровли

						ДОМ-FC70CB37-АР	
						Одноэтажный каркасный дом	
Изм.	Кол.	Лист	№ док.	Подп.	Дата		
Разраб.						Стадия: ЭП	Лист: 63 / Листов: 72
Проверил							
Н. контр.						Ванная. Развёртки стен	ДОМ Архитектурные решения

Формат А2

Ванная. Развёртки стен

В / 04 — 04-В

М 1:20

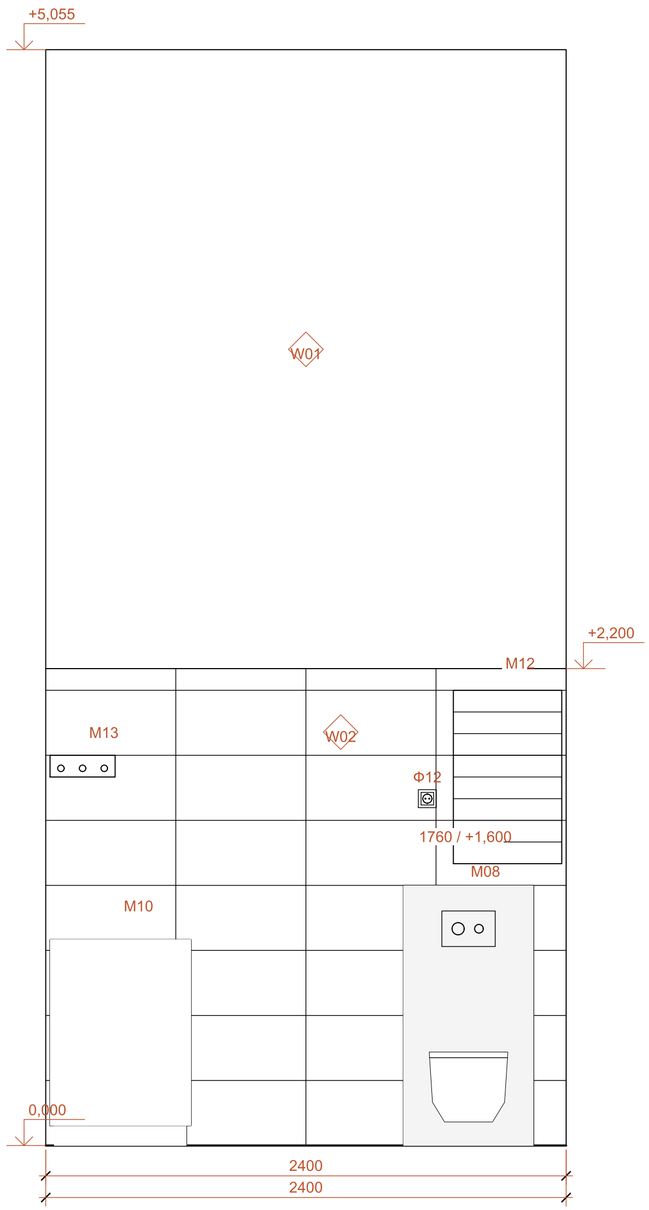

Г / 04 — 04-Г

М 1:20

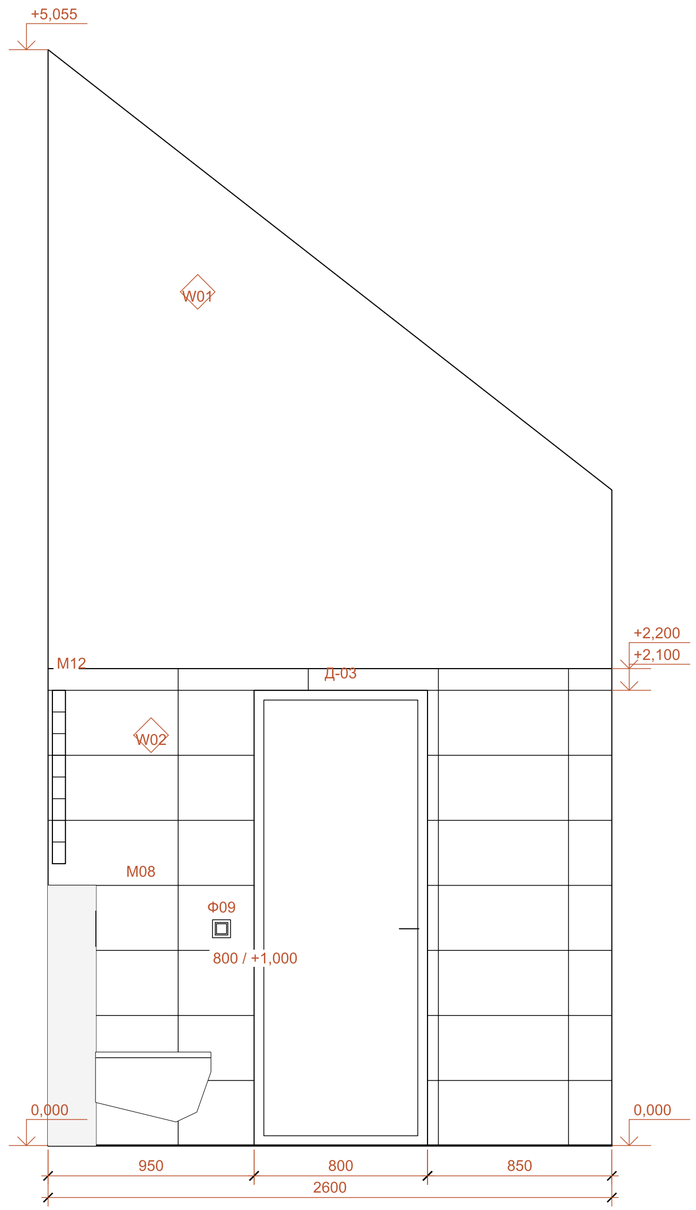

04 / АР-05

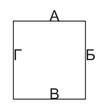

W01 / Матовая интерьерная краска по подготовленной листовой обшивке

W02 / Керамогранит влажной зоны, до 2200 мм

ПРИМЕЧАНИЯ

1. Потолочные светильники - на плане света. На развёртке показаны только бра соответствующей стены.
2. Код отделки относится к обозначенной зоне поверхности; расшифровка приведена на этом листе.
3. Высоты проёмов и рамок - от чистого пола. Мебель: АР-12; лицевые панели рамок: АР-51.
4. Унитаз навесной; инсталляция в зашитом сервисном коробе, кнопка на его лицевой стенке. Свободная зона: 900 мм по ширине, 750 мм перед чашей.

C02 / Натуральная древесина по скатам кровли

						ДОМ-FC70CB37-АР	
						Одноэтажный каркасный дом	
Изм.	Кол.	Лист	№ док.	Подп.	Дата		
Разраб.						Стадия: ЭП	Лист: 64 / Листов: 72
Проверил							
Н. контр.						Ванная. Развёртки стен	ДОМ Архитектурные решения

Формат А2

Прихожая. Развёртки стен

А/05 05-А

М 1:20

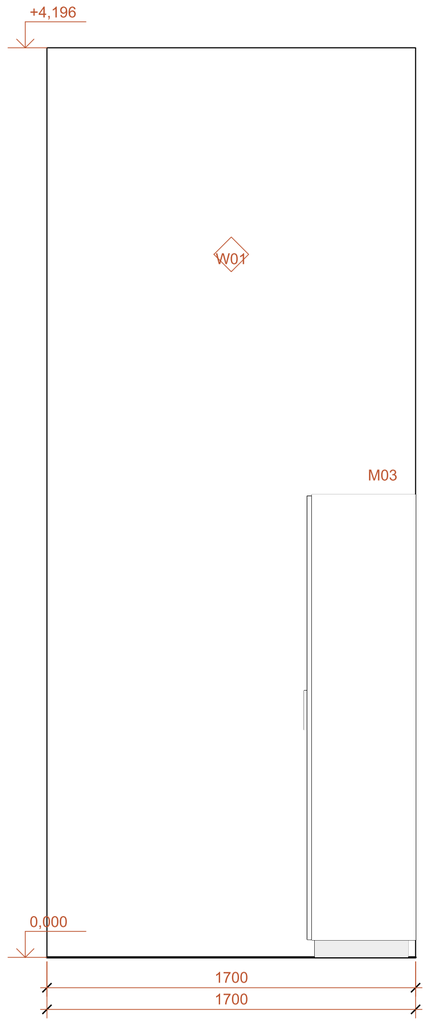

Б/05 05-Б

М 1:20

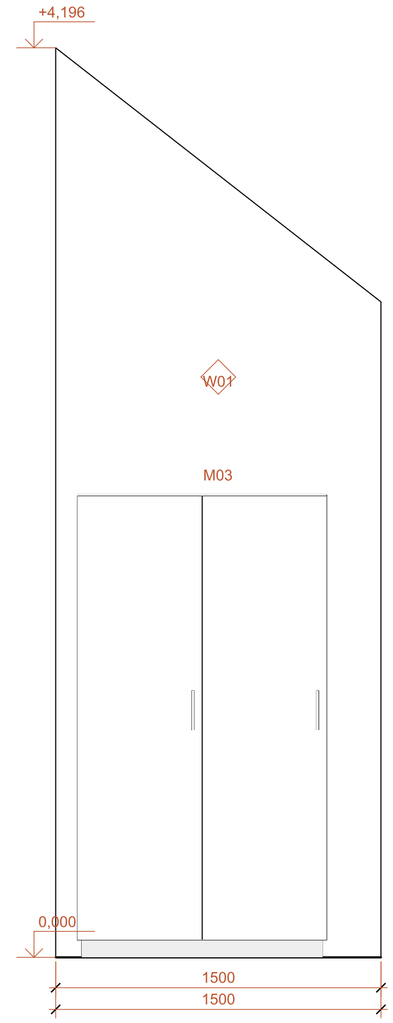

W01 / Матовая интерьерная краска по подготовленной листовой обшивке

C02 / Натуральная древесина по скатам кровли

ПРИМЕЧАНИЯ

1. Потолочные светильники - на плане света. На развёртке показаны только бра соответствующей стены.
2. Код отделки относится к обозначенной зоне поверхности; расшифровка приведена на этом листе.
3. Высоты проёмов и рамок - от чистого пола. Мебель: АР-12; лицевые панели рамок: АР-51.

05 / АР-05

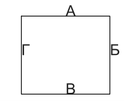

						ДОМ-FC70CB37-АР
						Одноэтажный каркасный дом
Изм.	Кол.	Лист	№ док.	Подп.	Дата	
Разраб.				Стадия: ЭП	Лист: 65	Листов: 72
Проверил						
Н. контр.				Прихожая. Развёртки стен	ДОМ Архитектурные решения	

Формат А2

Прихожая. Развёртки стен

В / 05 — 05-В

М 1:20

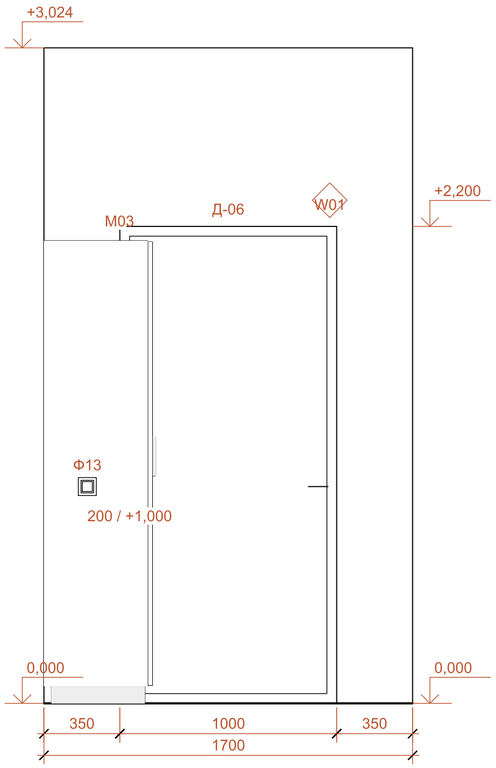

Г / 05 — 05-Г

М 1:20

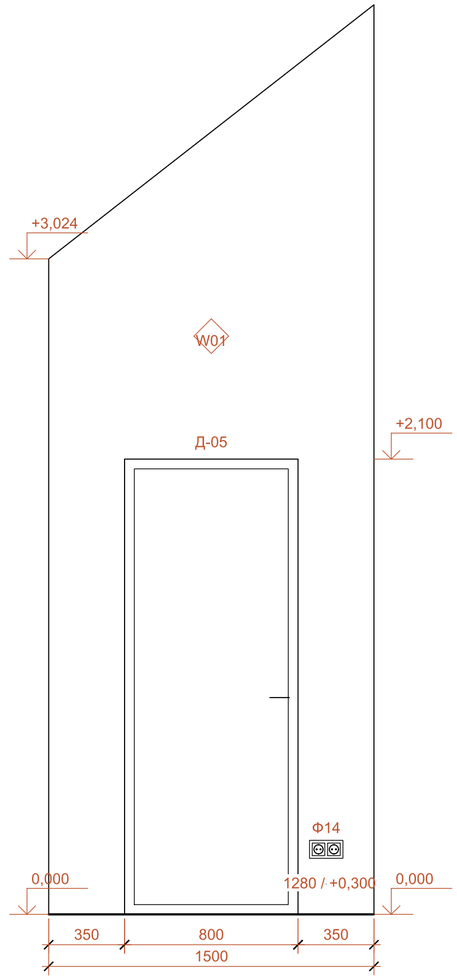

W01 / Матовая интерьерная краска по подготовленной листовой обшивке

C02 / Натуральная древесина по скатам кровли

ПРИМЕЧАНИЯ

1. Потолочные светильники - на плане света. На развёртке показаны только бра соответствующей стены.
2. Код отделки относится к обозначенной зоне поверхности; расшифровка приведена на этом листе.
3. Высоты проёмов и рамок - от чистого пола. Мебель: АР-12; лицевые панели рамок: АР-51.

05 / АР-05

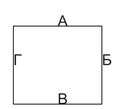

						ДОМ-FC70CB37-AP	
						Одноэтажный каркасный дом	
Изм.	Кол.	Лист	№ док.	Подп.	Дата		
Разраб.						Стадия: ЭП	Лист: 66 / Листов: 72
Проверил							
Н. контр.						Прихожая. Развёртки стен	ДОМ Архитектурные решения

Формат А2

Гостиная. Развёртки стен

А/06 06-А

М 1:25

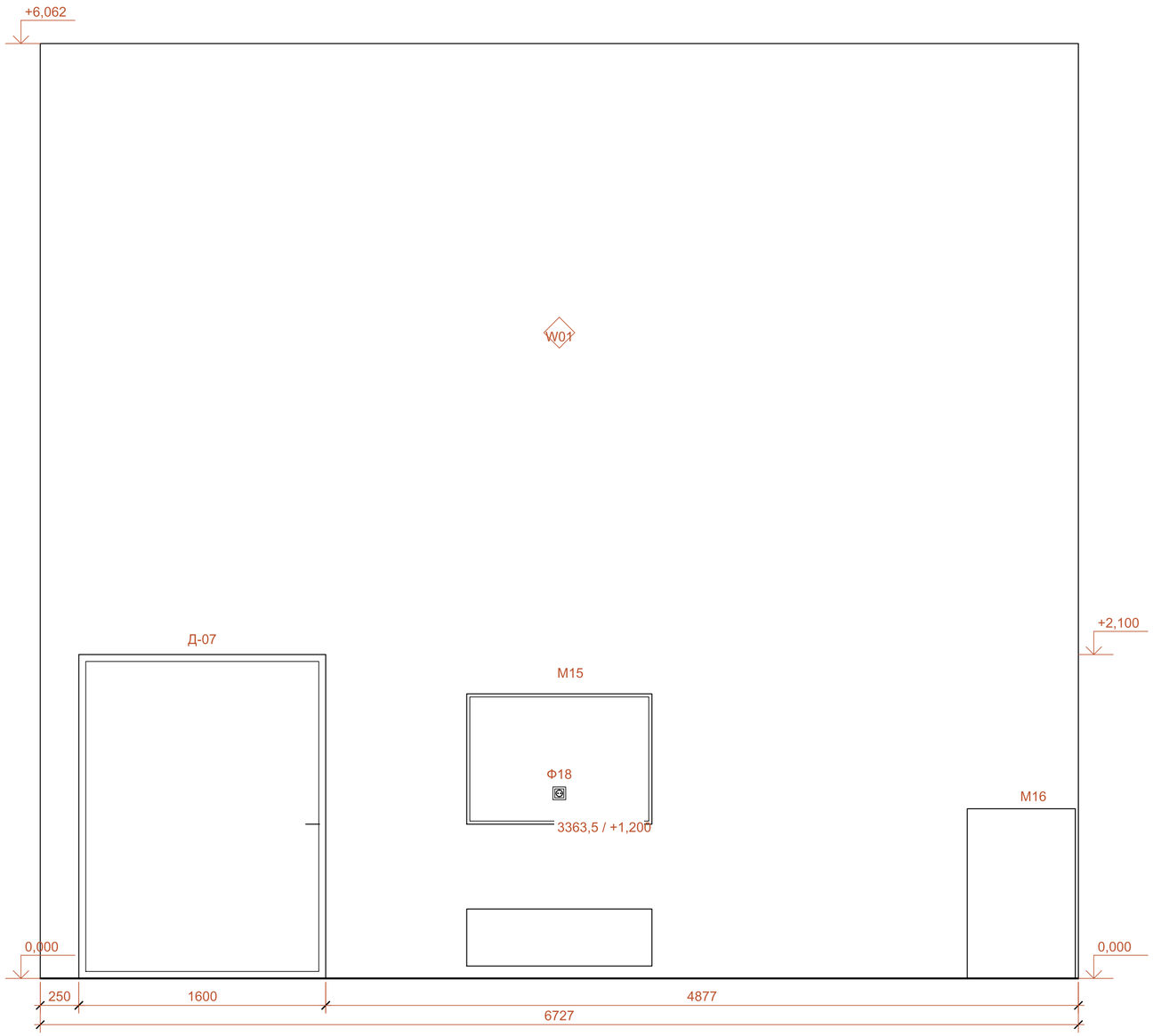

Б/06 06-Б

М 1:25

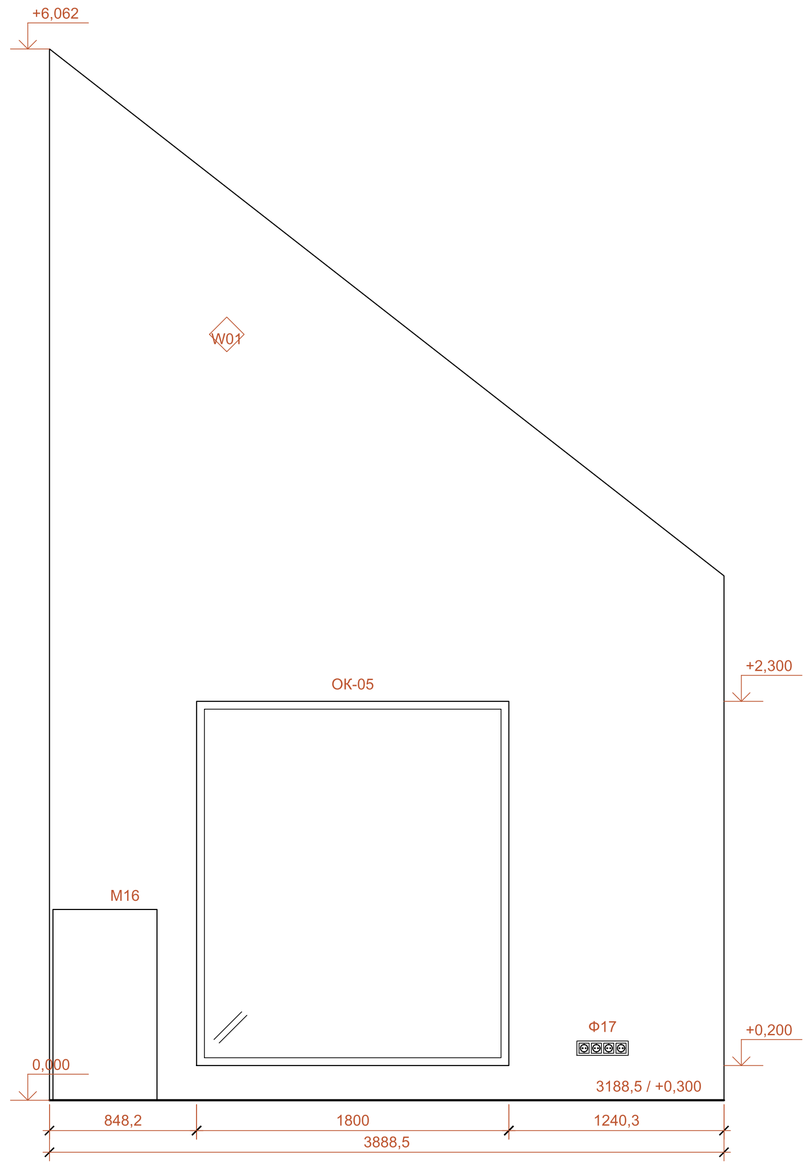

06 / АР-05

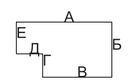

W01 / Матовая интерьерная краска по подготовленной листовой обшивке

C02 / Натуральная древесина по скатам кровли

ПРИМЕЧАНИЯ
1. Потолочные светильники - на плане света. На развёртке показаны только бра соответствующей стены.
2. Код отделки относится к обозначенной зоне поверхности; расшифровка приведена на этом листе.
3. Высоты проёмов и рамок - от чистого пола. Мебель: АР-12; лицевые панели рамок: АР-51.

						ДОМ-FC70CB37-АР
						Одноэтажный каркасный дом
Изм.	Кол.	Лист	№ док.	Подп.	Дата	
Разраб.						Стадия: ЭП; Лист: 67; Листов: 72
Проверил						
Н. контр.						Гостиная. Развёртки стен
						ДОМ Архитектурные решения

Формат А2

Гостиная. Развёртки стен

В 06 — 06-В

М 1:20

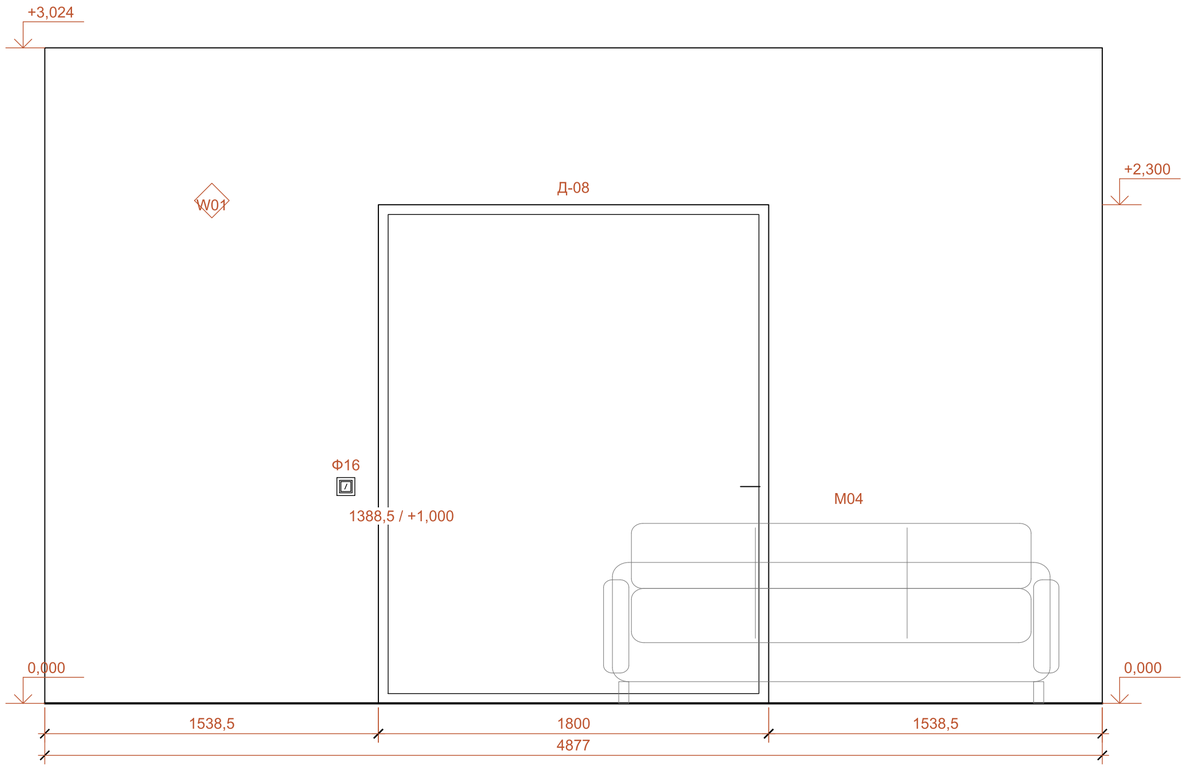

Г 06 — 06-Г

М 1:20

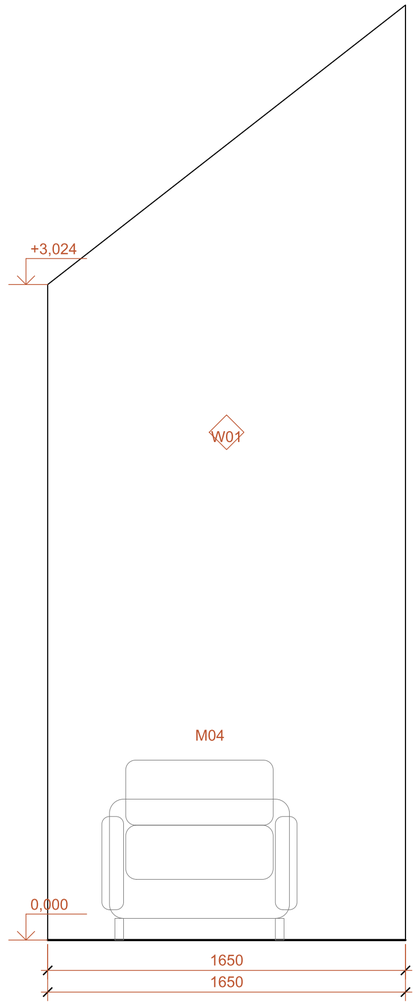

06 / АР-05

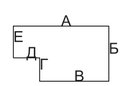

W01 / Матовая интерьерная краска по подготовленной листовой обшивке

C02 / Натуральная древесина по скатам кровли

ПРИМЕЧАНИЯ

1. Потолочные светильники - на плане света. На развёртке показаны только бра соответствующей стены.
2. Код отделки относится к обозначенной зоне поверхности; расшифровка приведена на этом листе.
3. Высоты проёмов и рамок - от чистого пола. Мебель: АР-12; лицевые панели рамок: АР-51.

						ДОМ-FC70CB37-АР	
						Одноэтажный каркасный дом	
Изм.	Кол.	Лист	№ док.	Подп.	Дата		
Разраб.						Стадия: ЭП	Лист: 68 / Листов: 72
Проверил							
Н. контр.						Гостиная. Развёртки стен	ДОМ. Архитектурные решения

Формат А2

Гостиная. Развёртки стен

Д / 06 — 06-Д

М 1:20

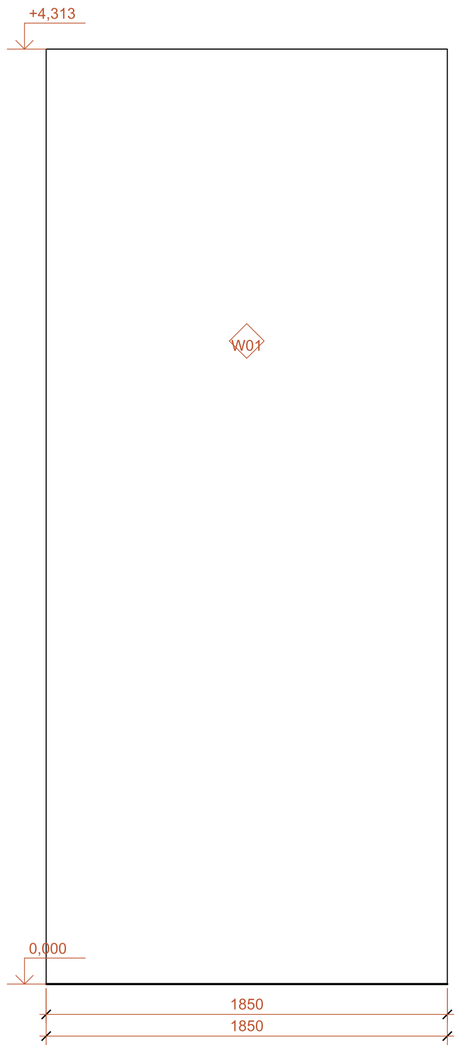

Е / 06 — 06-Е

М 1:25

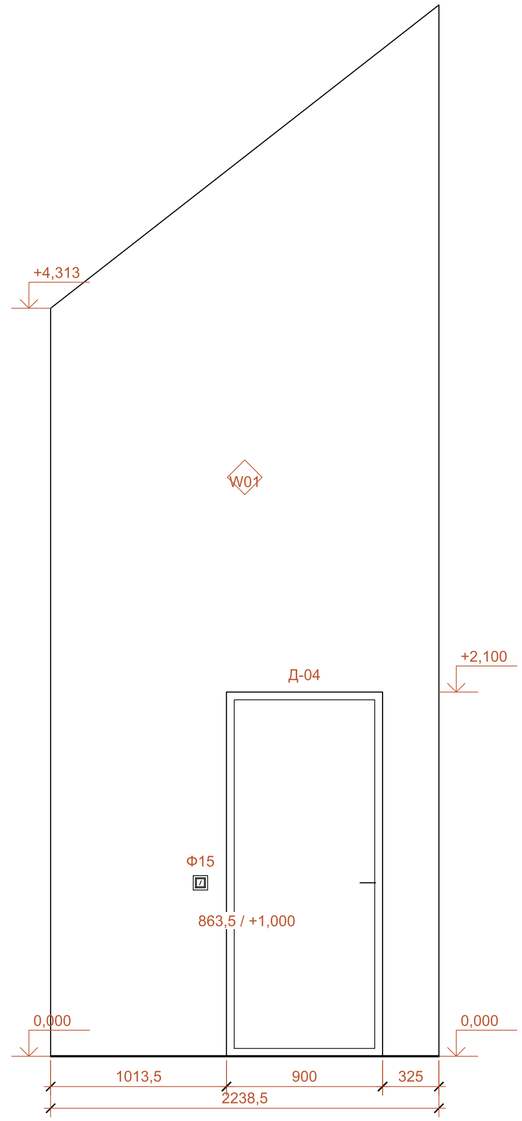

06 / АР-05

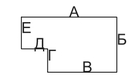

W01 / Матовая интерьерная краска по подготовленной листовой обшивке

C02 / Натуральная древесина по скатам кровли

ПРИМЕЧАНИЯ

1. Потолочные светильники - на плане света. На развёртке показаны только бра соответствующей стены.
2. Код отделки относится к обозначенной зоне поверхности; расшифровка приведена на этом листе.
3. Высоты проёмов и рамок - от чистого пола. Мебель: АР-12; лицевые панели рамок: АР-51.

						ДОМ-FC70CB37-АР
						Одноэтажный каркасный дом
Изм.	Кол.	Лист	№ док.	Подп.	Дата	
Разраб.						Стадия: ЭП; Лист: 69; Листов: 72
Проверил						
Н. контр.						Гостиная. Развёртки стен
						ДОМ Архитектурные решения

Формат А2

Кухня-столовая. Развёртки стен

А/07 07-А

М 1:20

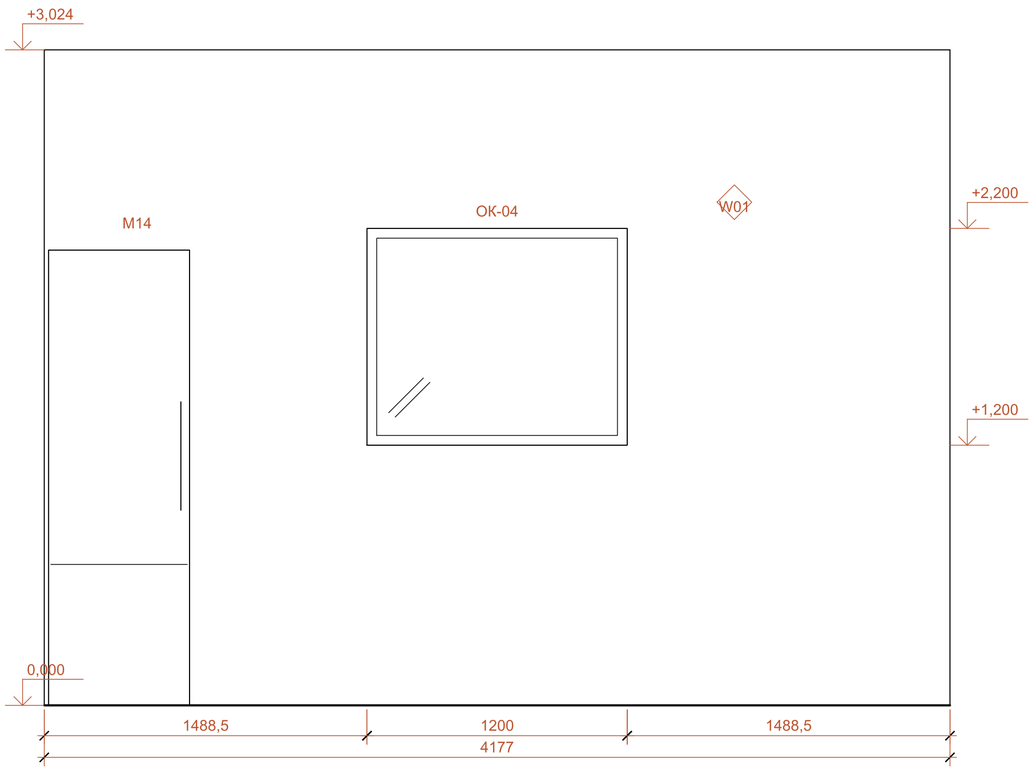

Б/07 07-Б

М 1:25

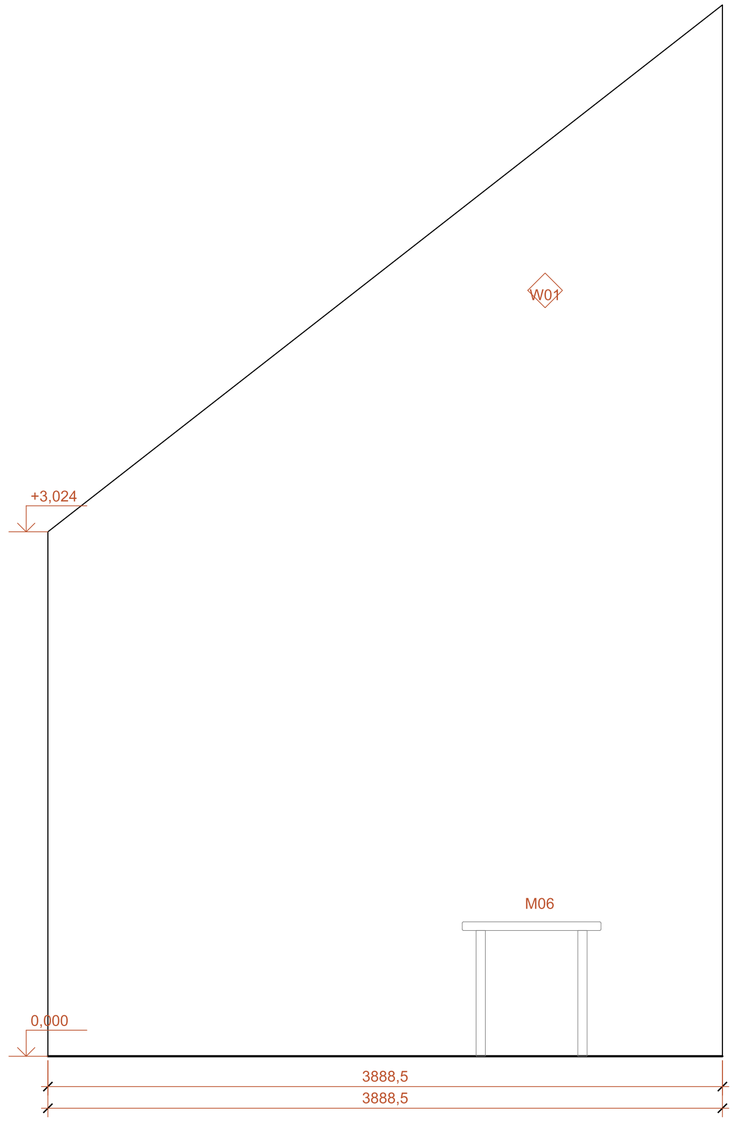

07 / АР-05

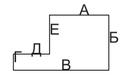

W01 / Матовая интерьерная краска по подготовленной листовой обшивке

C02 / Натуральная древесина по скатам кровли

ПРИМЕЧАНИЯ
1. Потолочные светильники - на плане света. На развёртке показаны только бра соответствующей стены.
2. Код отделки относится к обозначенной зоне поверхности; расшифровка приведена на этом листе.
3. Высоты проёмов и рамок - от чистого пола. Мебель: АР-12; лицевые панели рамок: АР-51.

						ДОМ-FC70CB37-АР	
						Одноэтажный каркасный дом	
Изм.	Кол.	Лист	№ док.	Подп.	Дата		
Разраб.						Стадия: ЭП	Лист: 70 / Листов: 72
Проверил							
Н. контр.						Кухня-столовая. Развёртки стен	ДОМ Архитектурные решения

Формат А2

Кухня-столовая. Развёртки стен

В / 07 — 07-В

М 1:25

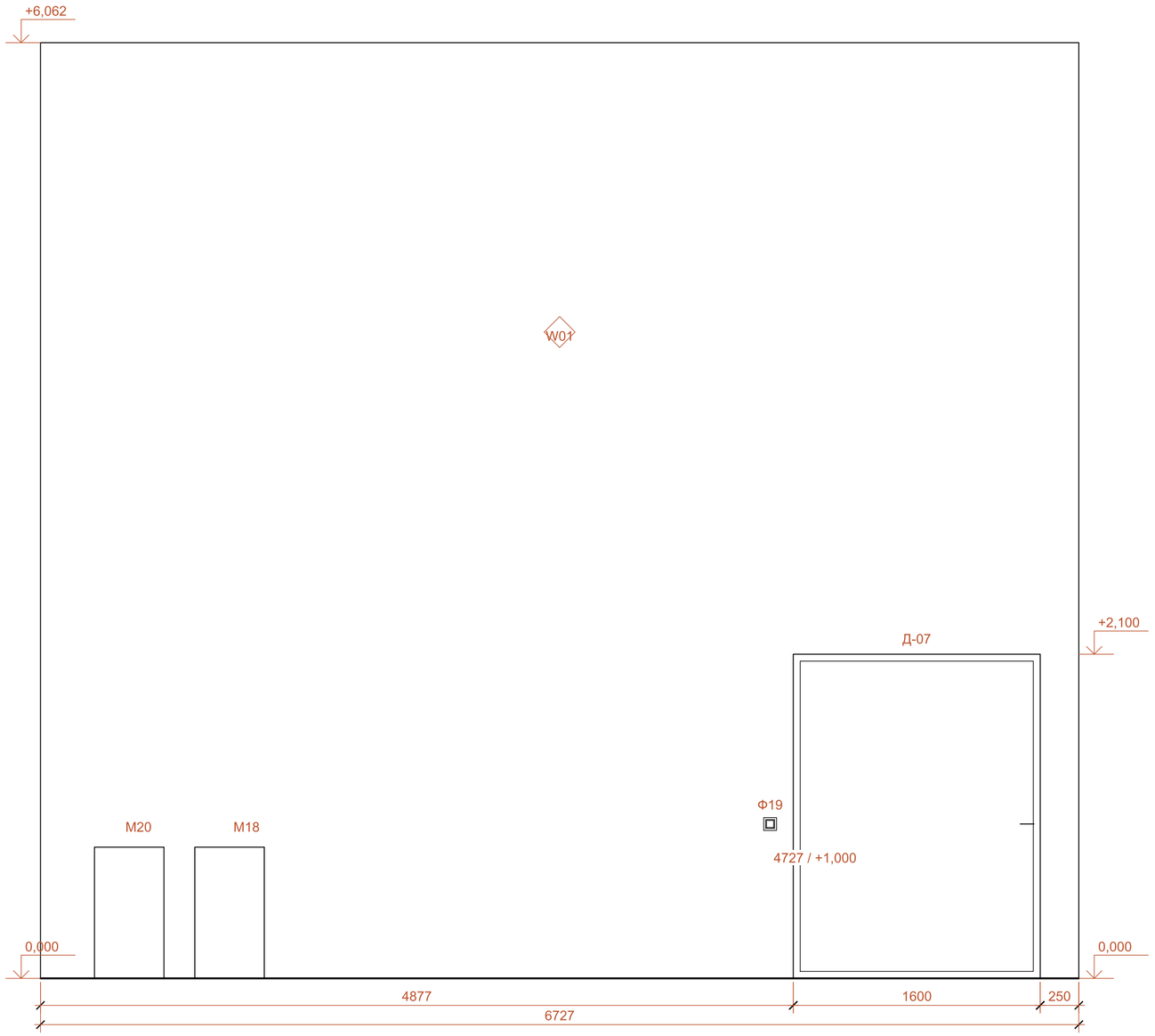

Г / 07 — 07-Г

М 1:25

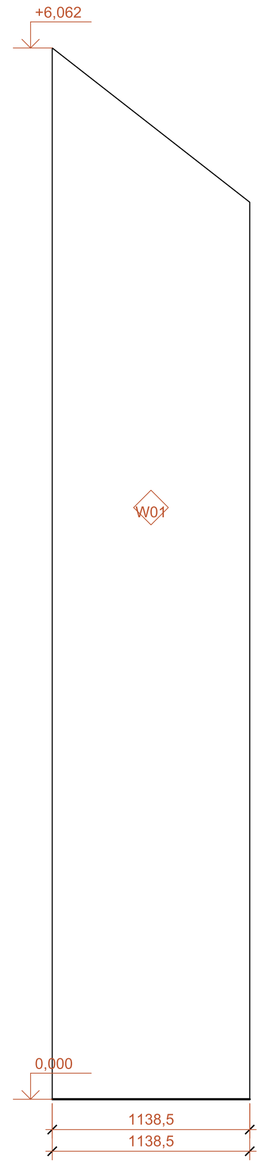

07 / АР-05

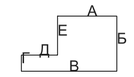

W01 / Матовая интерьерная краска по подготовленной листовой обшивке

C02 / Натуральная древесина по скатам кровли

ПРИМЕЧАНИЯ

1. Потолочные светильники - на плане света. На развёртке показаны только бра соответствующей стены.
2. Код отделки относится к обозначенной зоне поверхности; расшифровка приведена на этом листе.
3. Высоты проёмов и рамок - от чистого пола. Мебель: АР-12; лицевые панели рамок: АР-51.

						ДОМ-FC70CB37-АР
						Одноэтажный каркасный дом
Изм.	Кол.	Лист	№ док.	Подп.	Дата	
Разраб.						Стадия: ЭП; Лист: 71; Листов: 72
Проверил						
Н. контр.						Кухня-столовая. Развёртки стен
						ДОМ Архитектурные решения

Формат А2

Кухня-столовая. Развёртки стен

Д / 07 — 07-Д

М 1:20

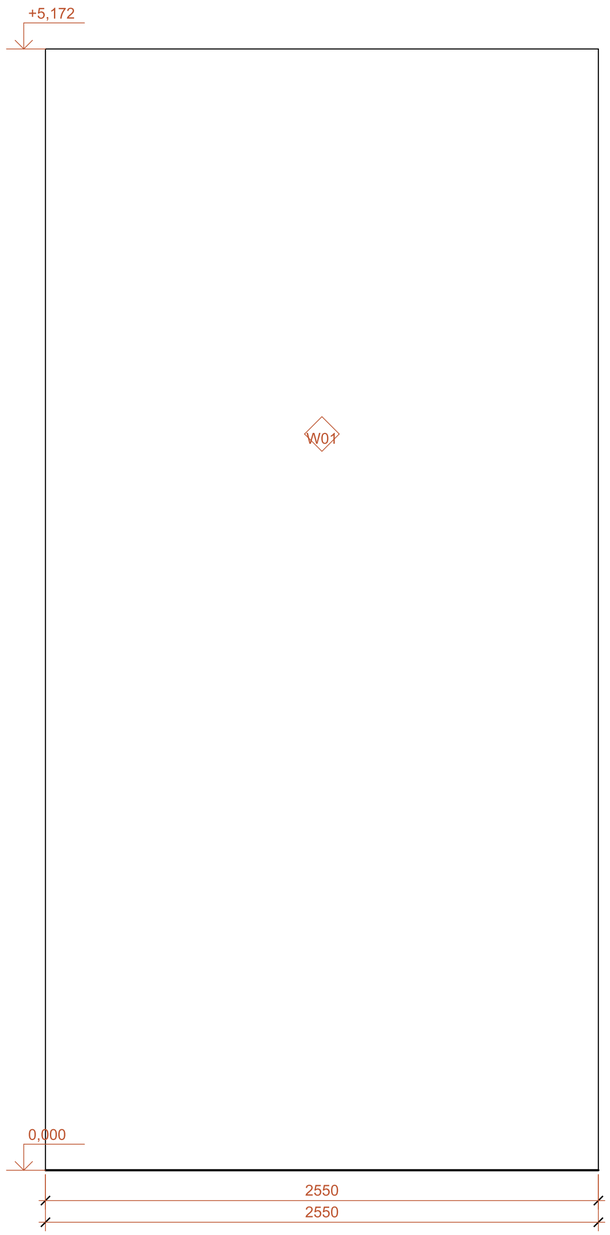

Е / 07 — 07-Е

М 1:20

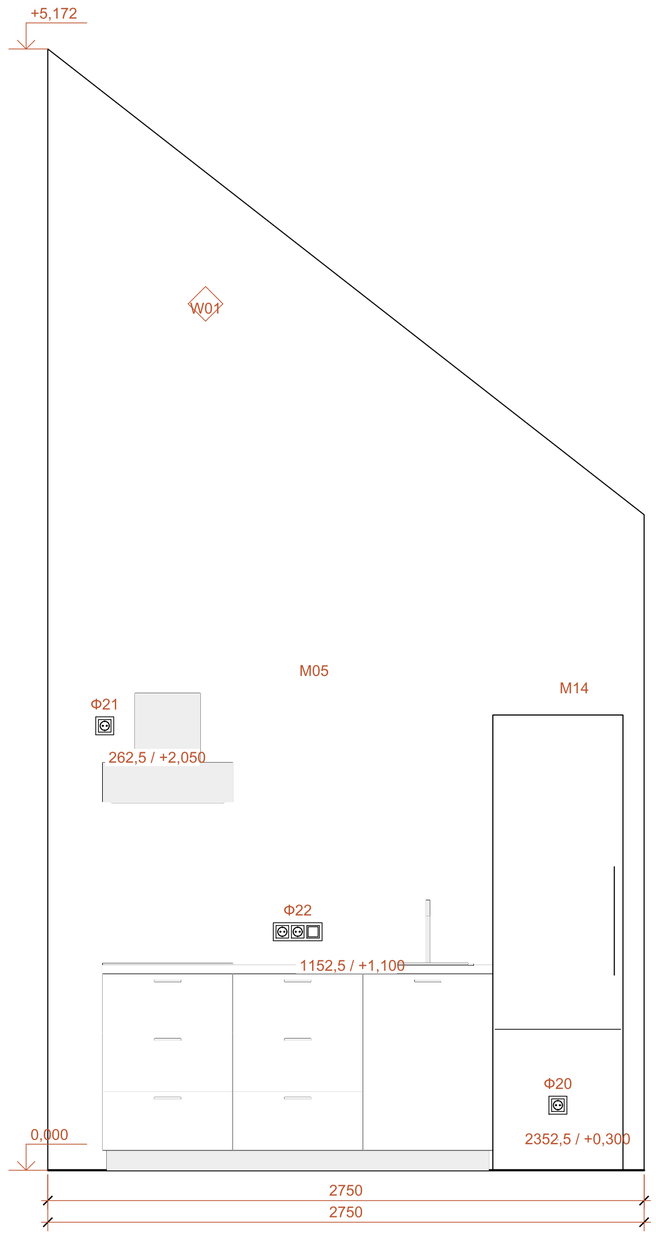

07 / АР-05

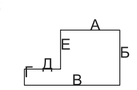

W01 / Матовая интерьерная краска по подготовленной листовой обшивке

C02 / Натуральная древесина по скатам кровли

ПРИМЕЧАНИЯ
1. Потолочные светильники - на плане света. На развёртке показаны только бра соответствующей стены.
2. Код отделки относится к обозначенной зоне поверхности; расшифровка приведена на этом листе.
3. Высоты проёмов и рамок - от чистого пола. Мебель: АР-12; лицевые панели рамок: АР-51.

						ДОМ-FC70CB37-АР	
						Одноэтажный каркасный дом	
Изм.	Кол.	Лист	№ док.	Подп.	Дата		
Разраб.						Стадия: ЭП	Лист: 72 / Листов: 72
Проверил							
Н. контр.						Кухня-столовая. Развёртки стен	ДОМ Архитектурные решения

Формат А2